5MA 258 結線図

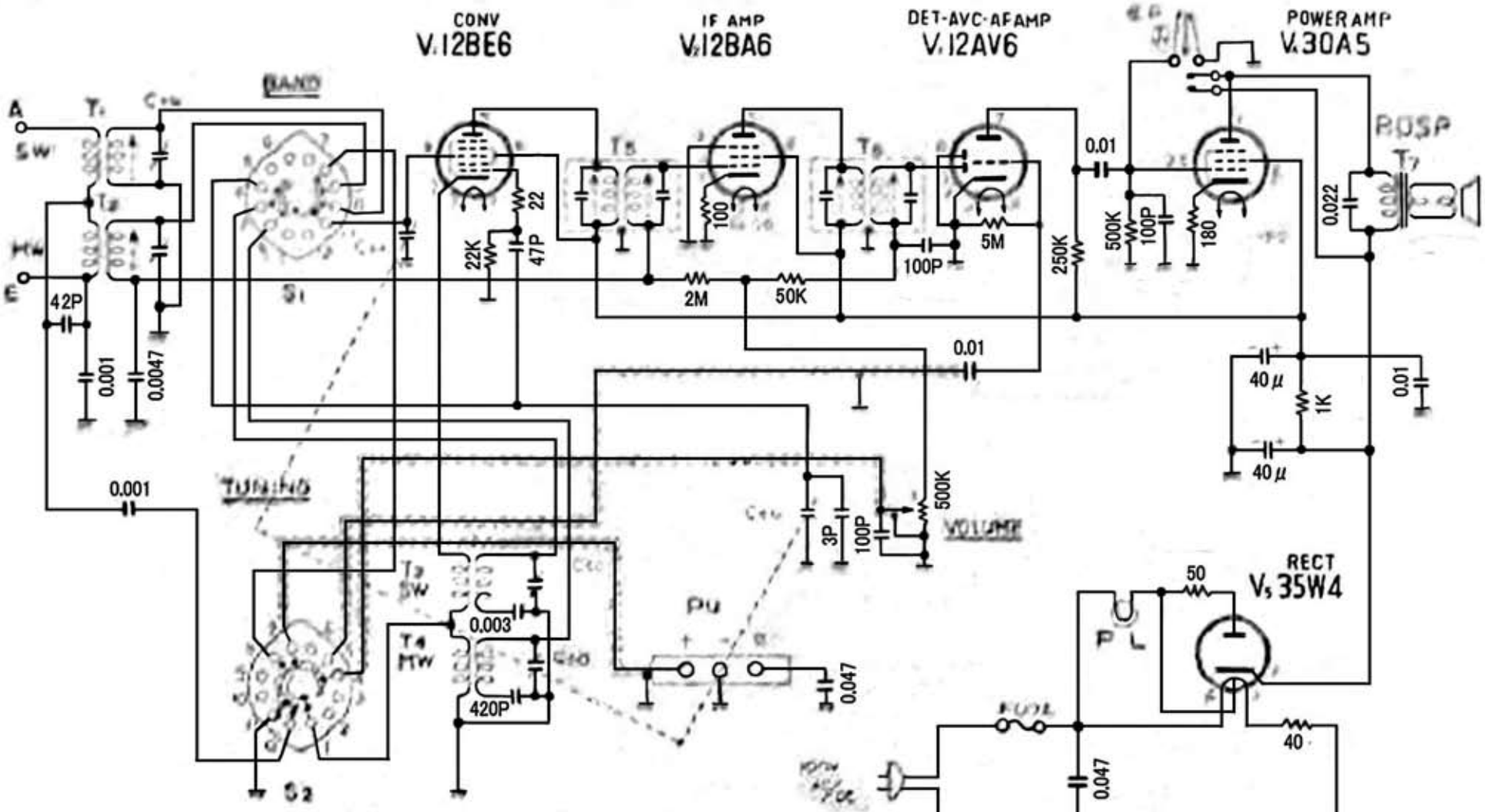

八欧電機株式会社　R 85936

Edit by JA3GZP