5MA345

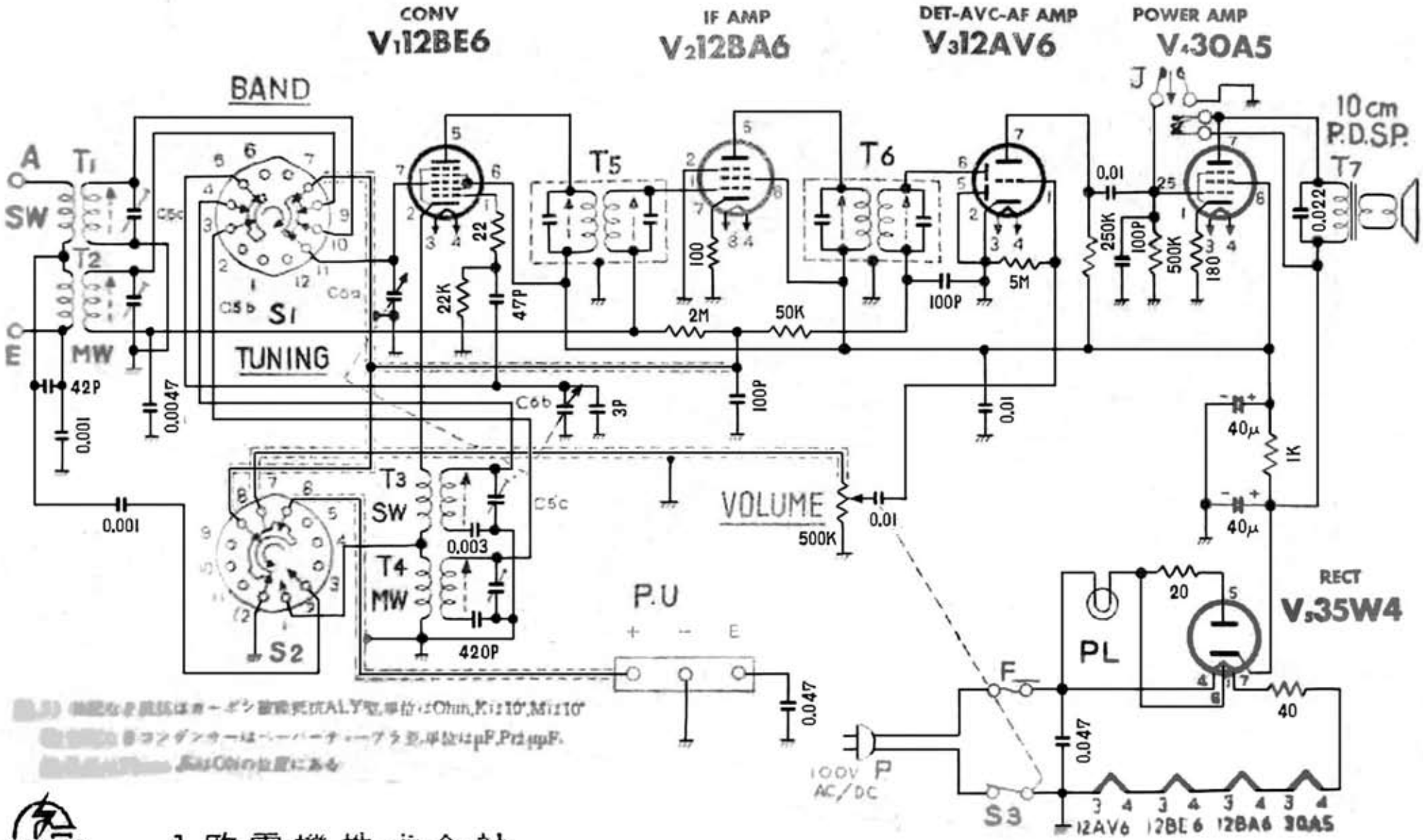

八欧電機株式会社

Edit by JA3GZP