5MA 564 結線図

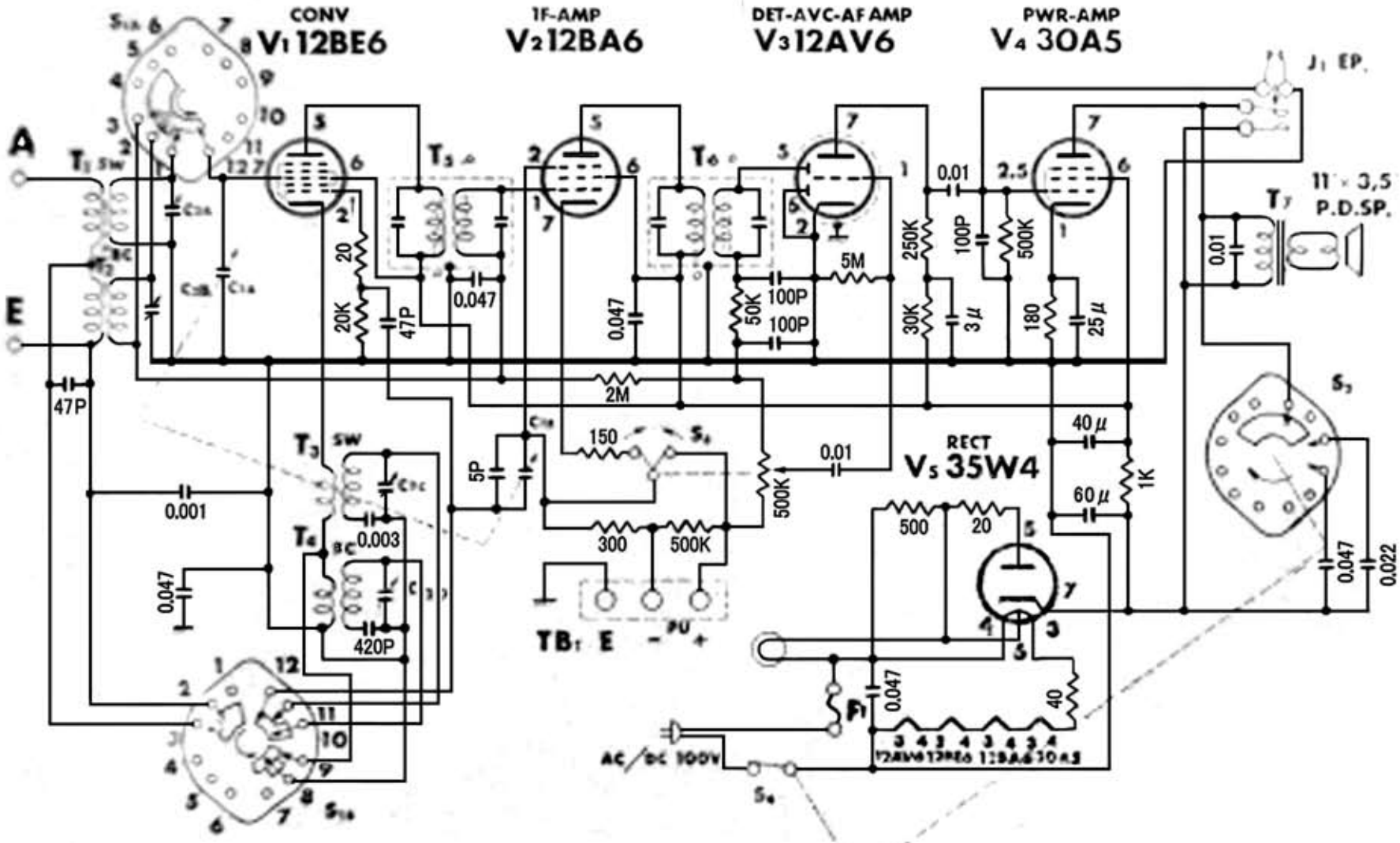

注 1) 抵抗器は炭素皮膜型ALY型 単位はΩ, Kは1000Ω, Mは10⁶Ω.
2) 固定コンデンサーはハーバーチューブラ型 単位はμF, Pは10⁻⁶μF.
3) S1A, 1Bは BCの位置 S2はTONE1の位置にある

八欧電機株式会社

Edit by JA3GZP