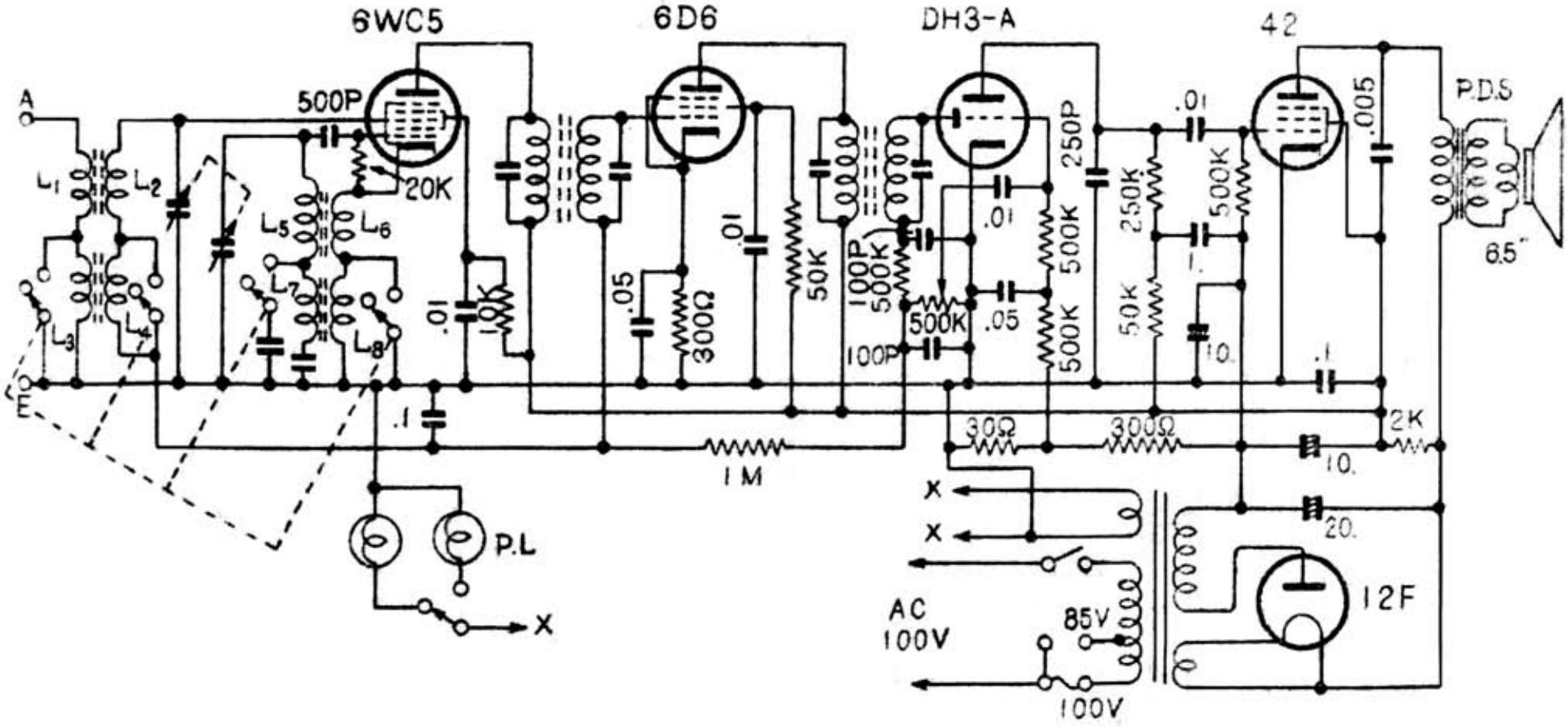ゼネラル　“スターリット”全波受信機