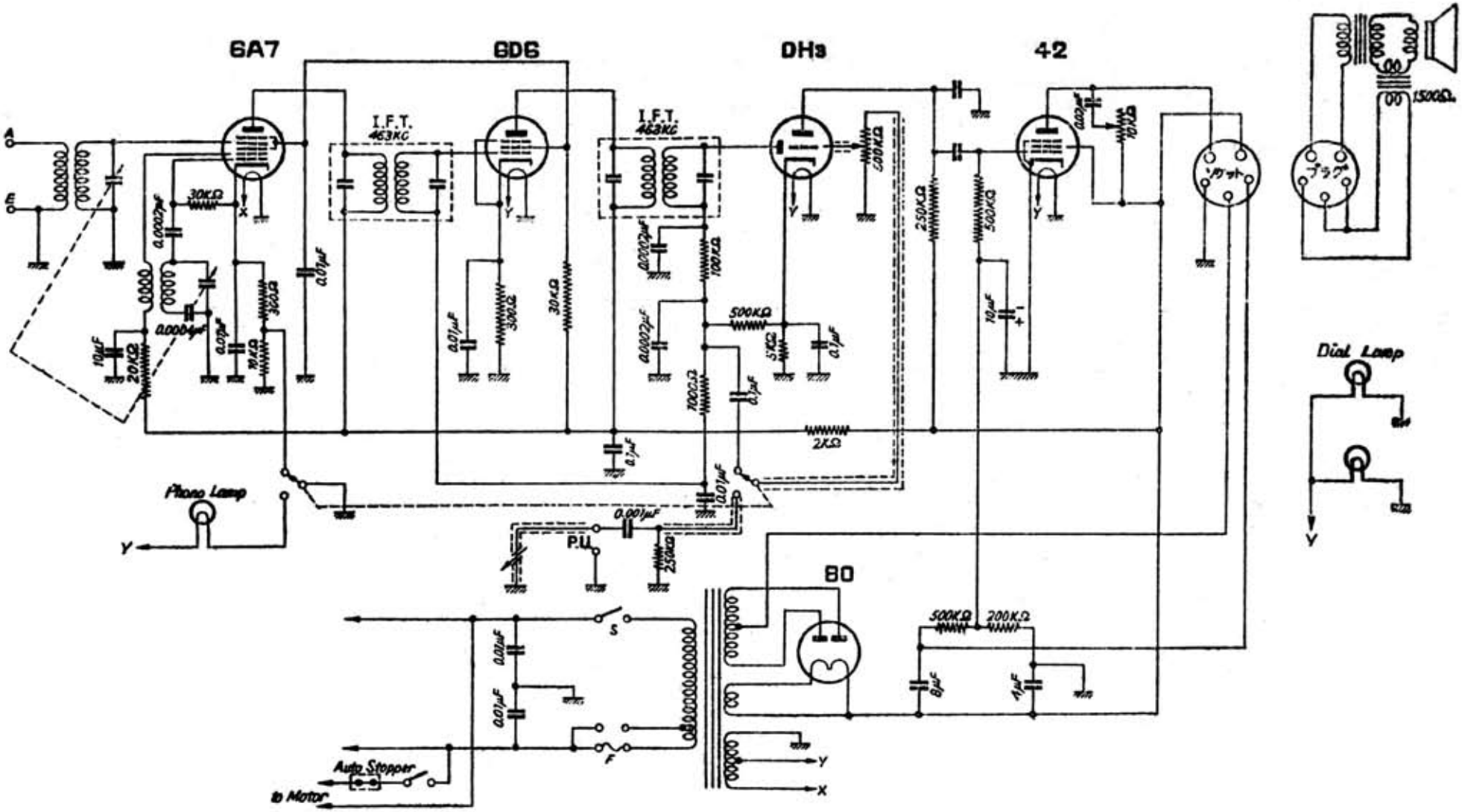

八欧無線電機製［ゼネラル 5SP−1型］卓上型電氣蓄音機

「一流メーカー　標準ラジオ百回路集」　昭和２３年（1948）　無線と実験　別冊