GENERAL 6球スーパー 6S~16型

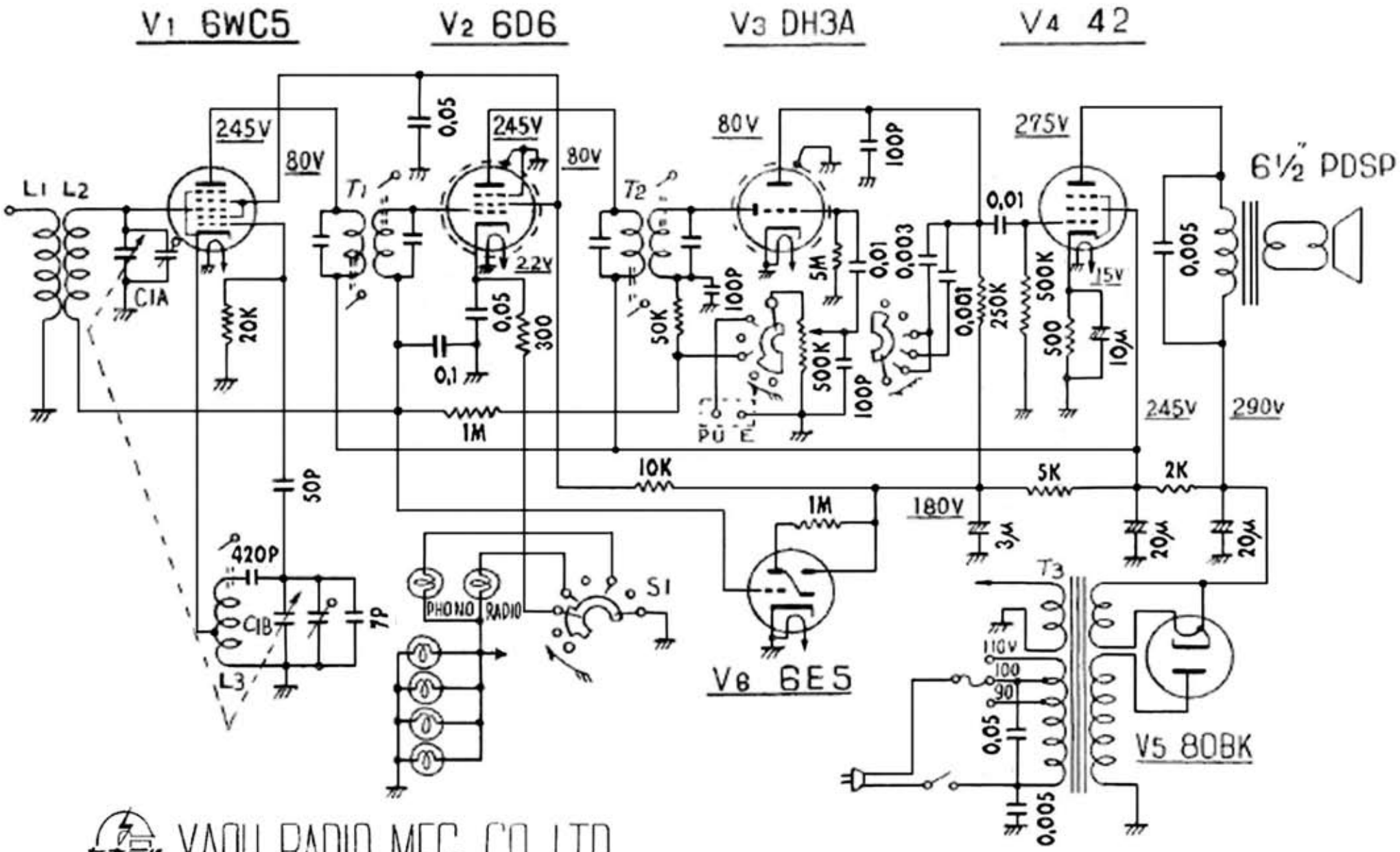

YAOU RADIO MFG. CO., LTD.

Edit by JA3GZP