ゼネラル7球スーパー 7S-6

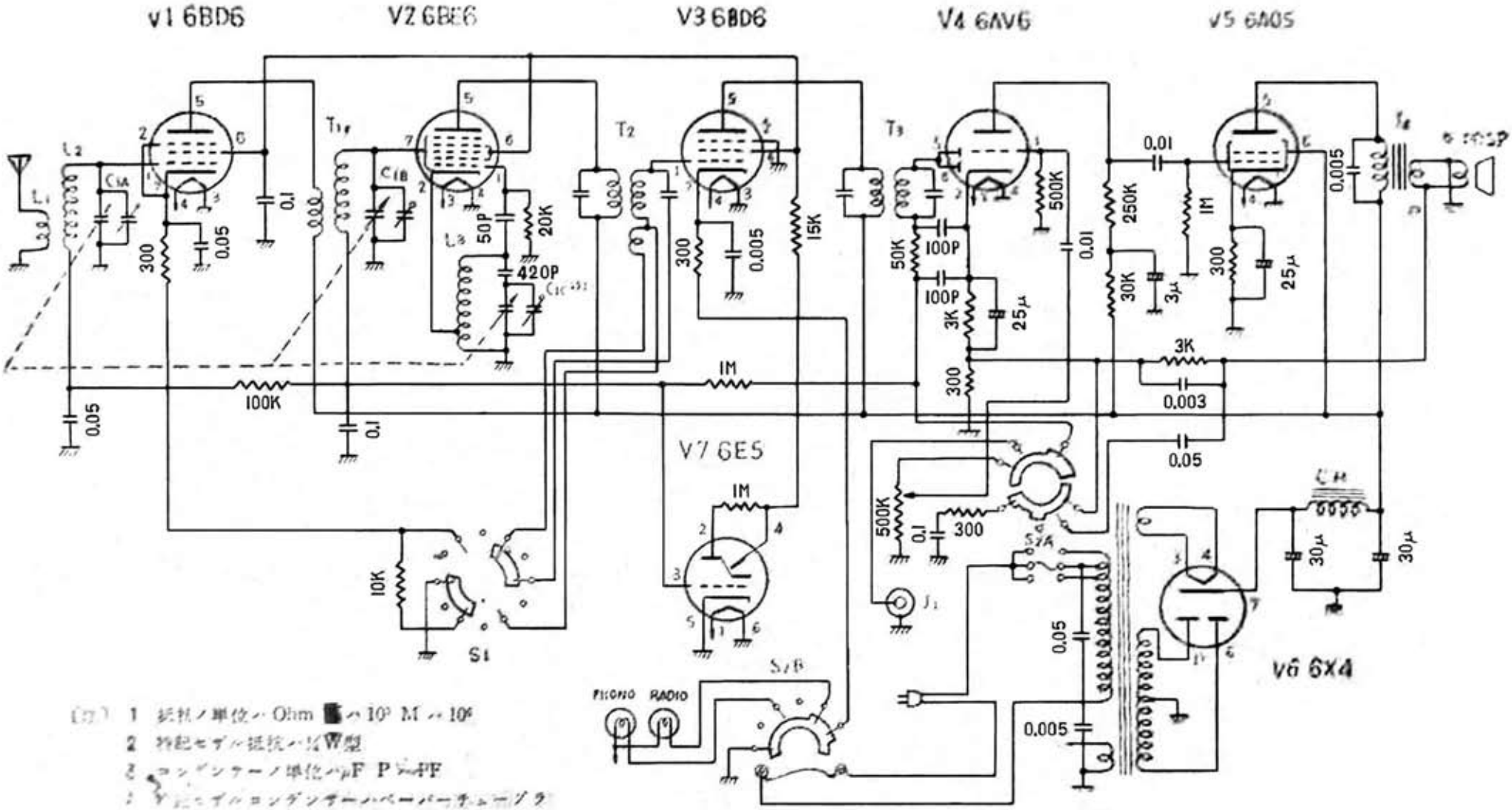

(注) 1 抵抗ノ単位ハ Ohm 記ハ 10³ M ハ 10⁶
2 特記セザル抵抗ハ½W型
3 コンデンサーノ単位ハμF P ハ μμF
4 特記セザルコンデンサーハペーパーチューブラ
但シ1μF以上ハケミコン
5 S₁ LOCALノ位置ハ S₂AR ハ RADIO Hロ
6 メイン電源ヨリ給ス図

八欧無線株式会社

Edit by JA3GZP