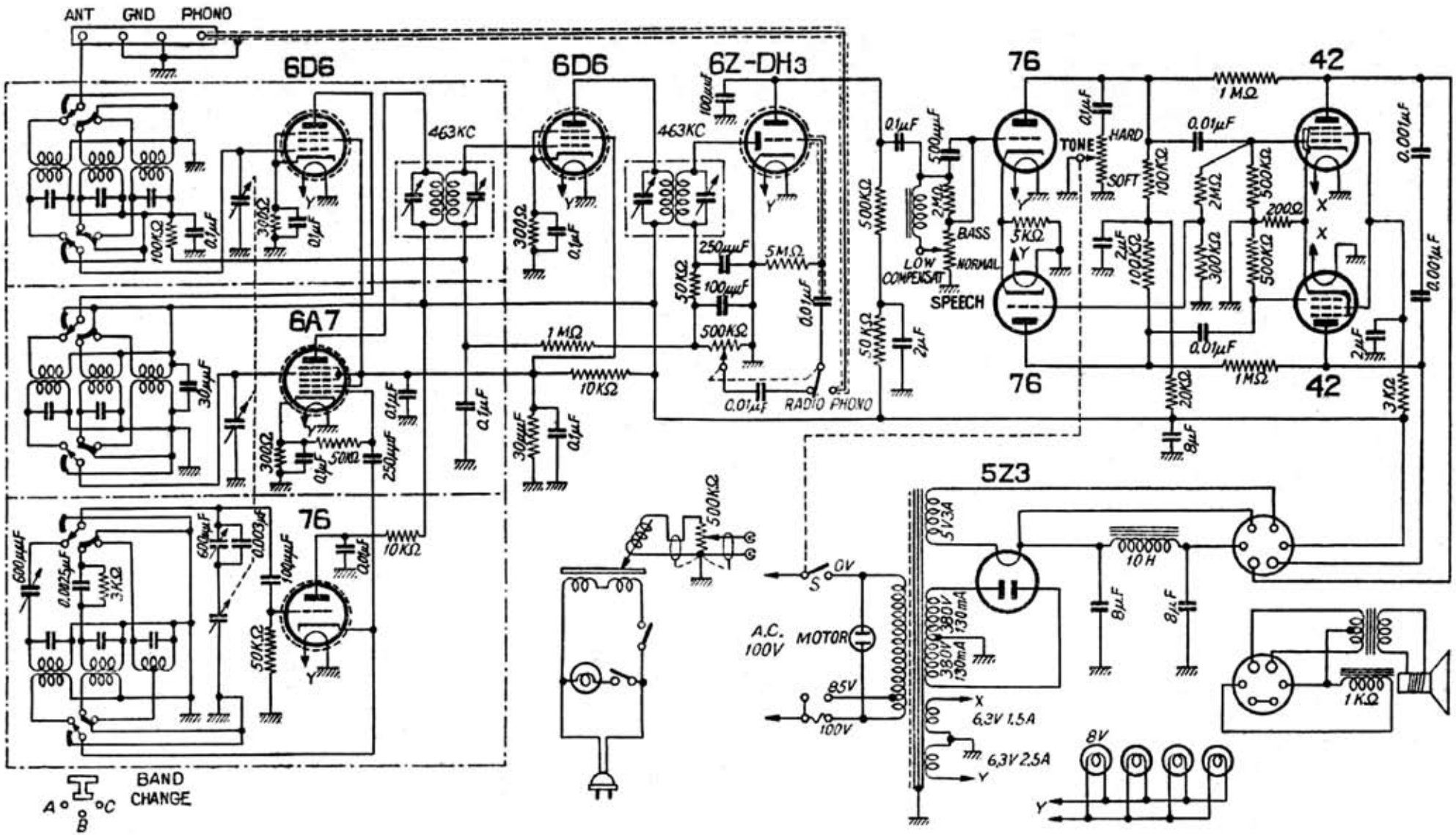

原口無線電機製［キャラバン P−100型］10球3バンドスーパー兼グランド型電氣蓄音機

「一流メーカー　標準ラジオ百回路集」　昭和２３年（1948）　無線と実験　別冊