“キャラバン” MODEL T-100

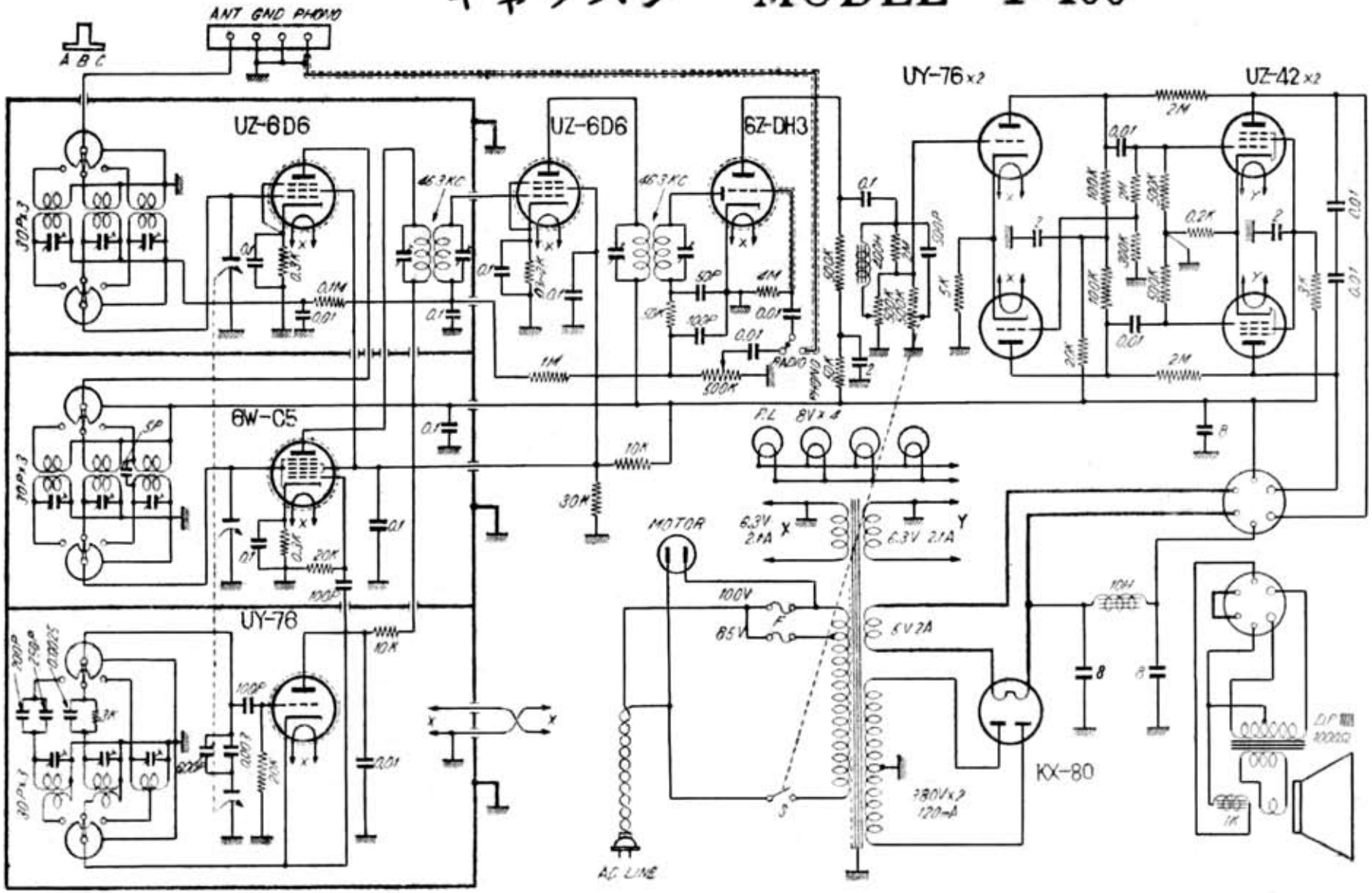

無線と実験　昭和２４年（1949）２月号