ヘルメス　59型

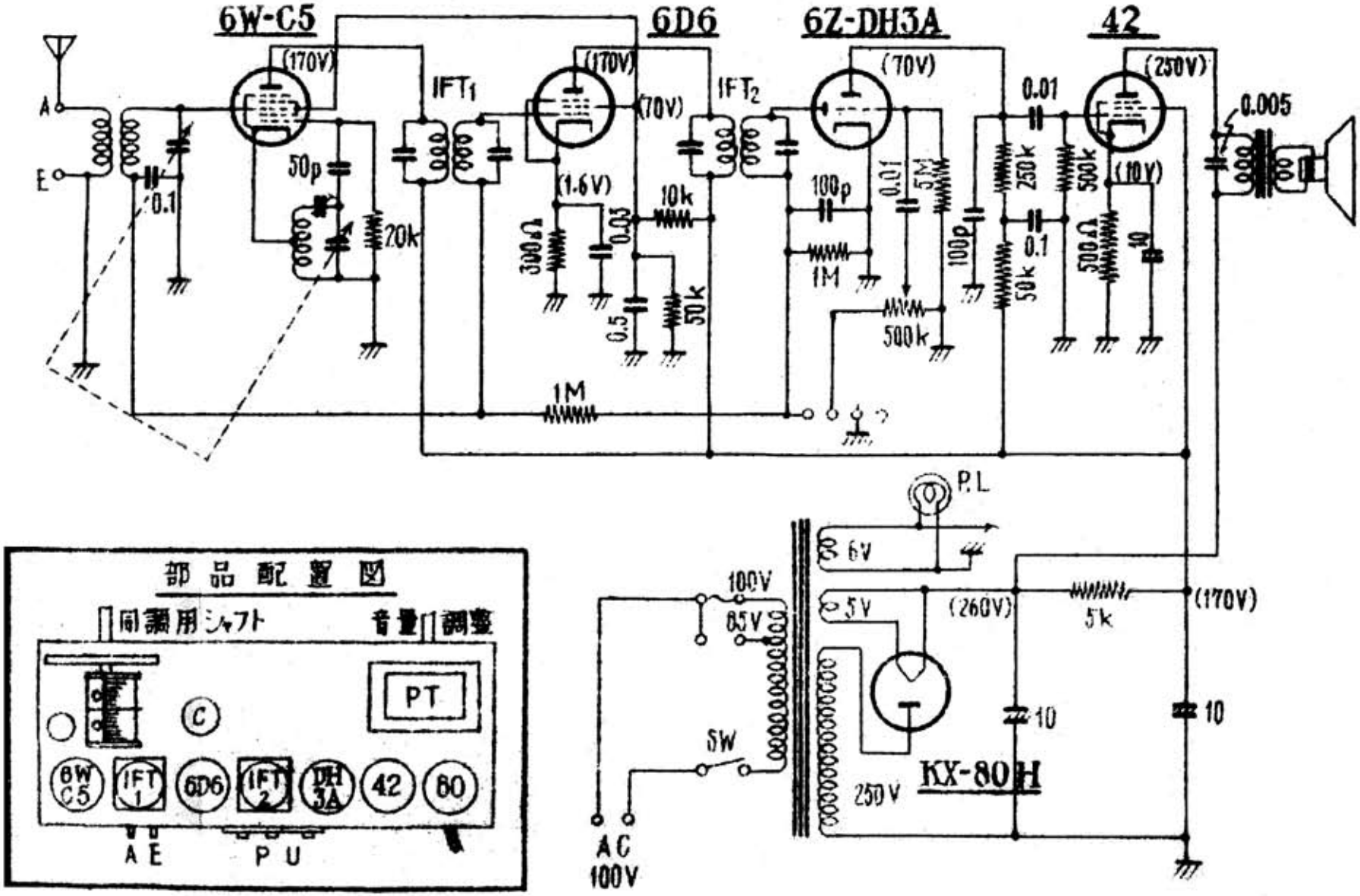
6W-C5
6D6
6Z-DH3A
42
(170V)
(170V)
(70V)
(70V)
(250V)
(1.6V)
(10V)
IFT1
IFT2
A
E
0.1
50p
20k
10k
300Ω
0.03
0.5
50k
100p
1M
0.01
5M
500k
250k
500k
0.1
50k
500Ω
10
0.005
1M
P.L
6V
5V
(260V)
5k
(170V)
100V
85V
SW
10
10
KX-80H
250V
AC
100V
部品配置図
同調用シャフト
音量調整
PT
C
6W C5
IFT 1
6D6
IFT 2
DH 3A
42
80
A E
P U