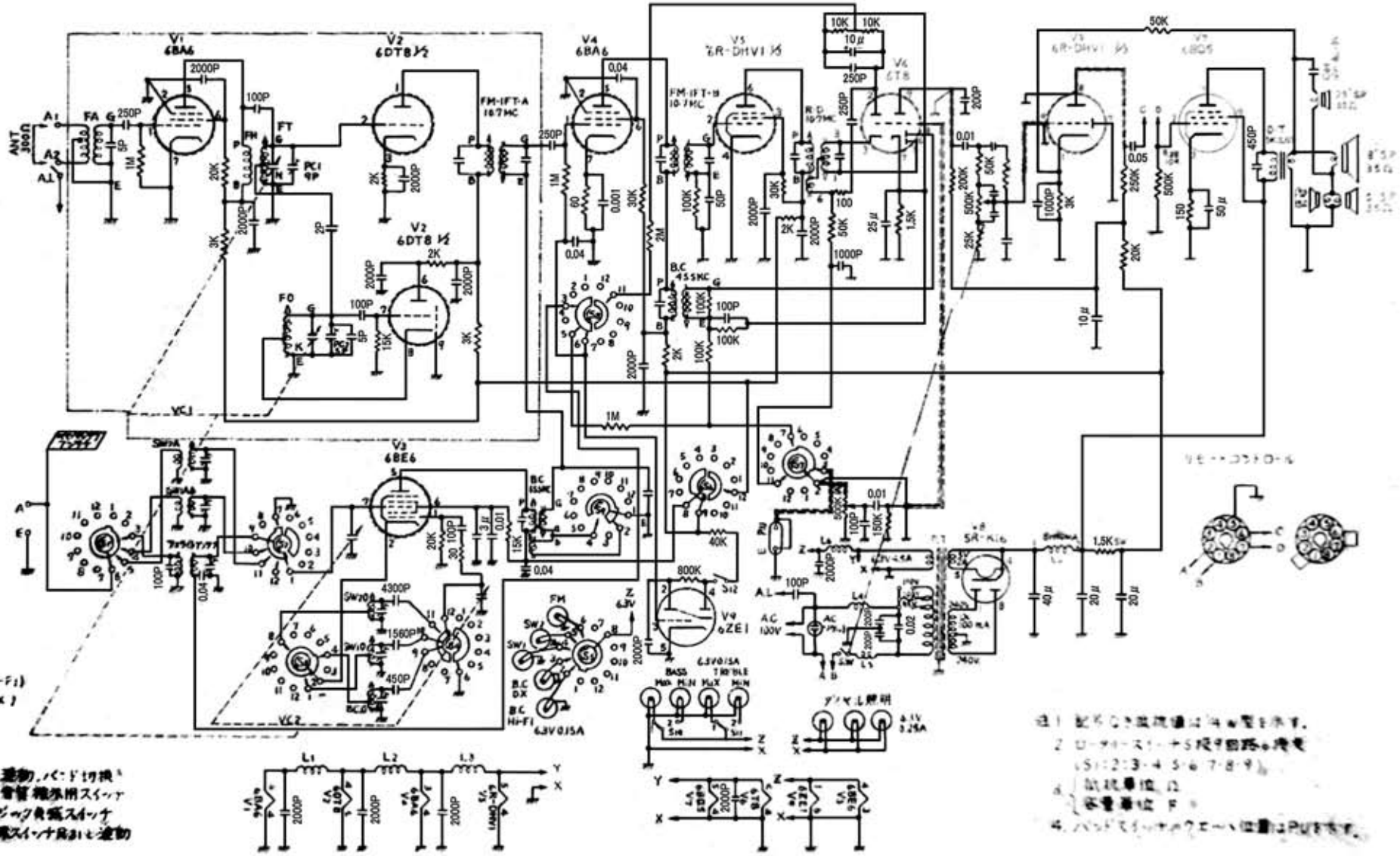日 立 F-800ラジオ回路図