日 立 MA-20 ◆スイッチング方式◆

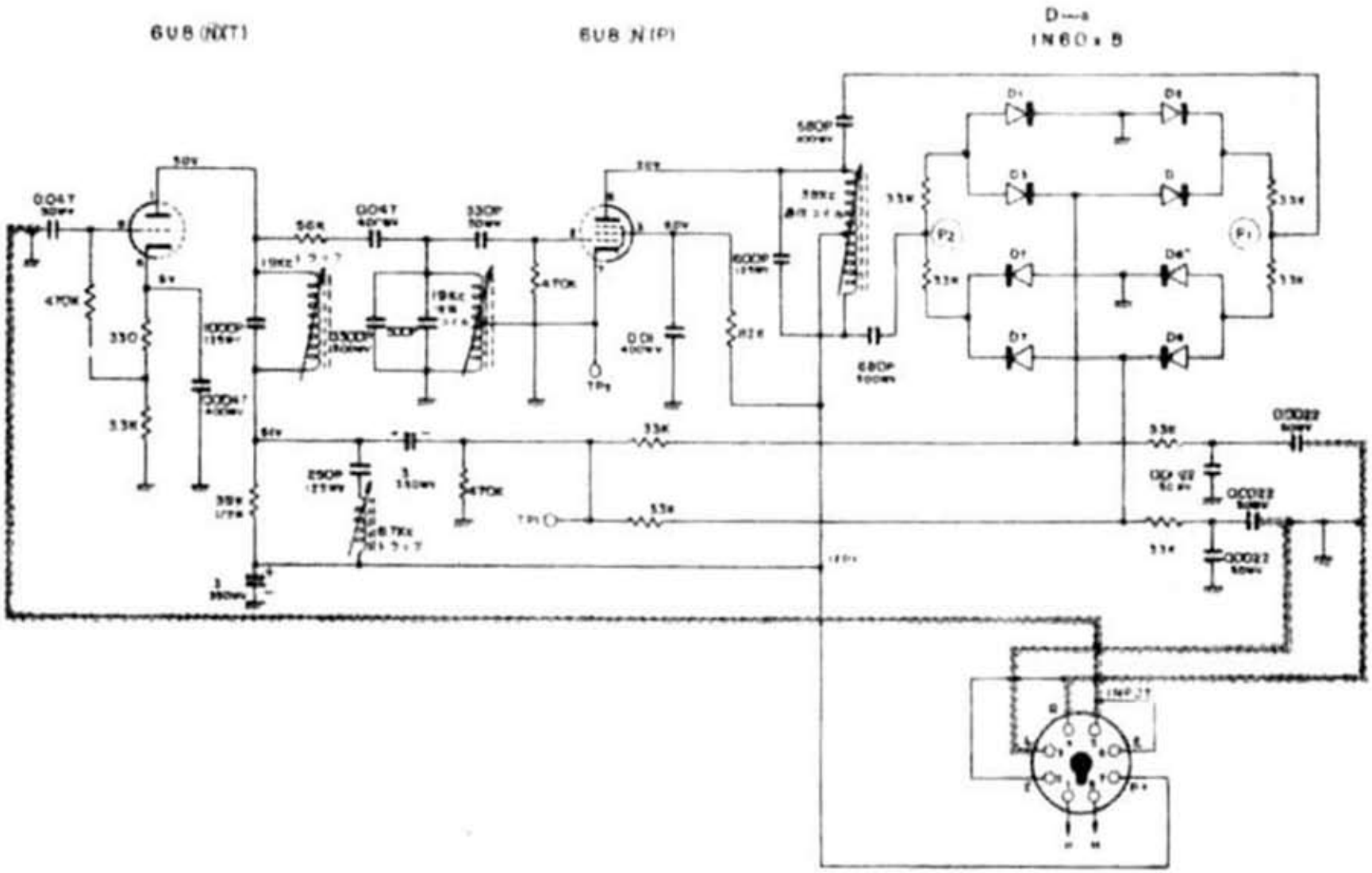

ラジオ技術　昭和４０年（1965）５月号