日立ラジオ "エーダ" S-549 回路図

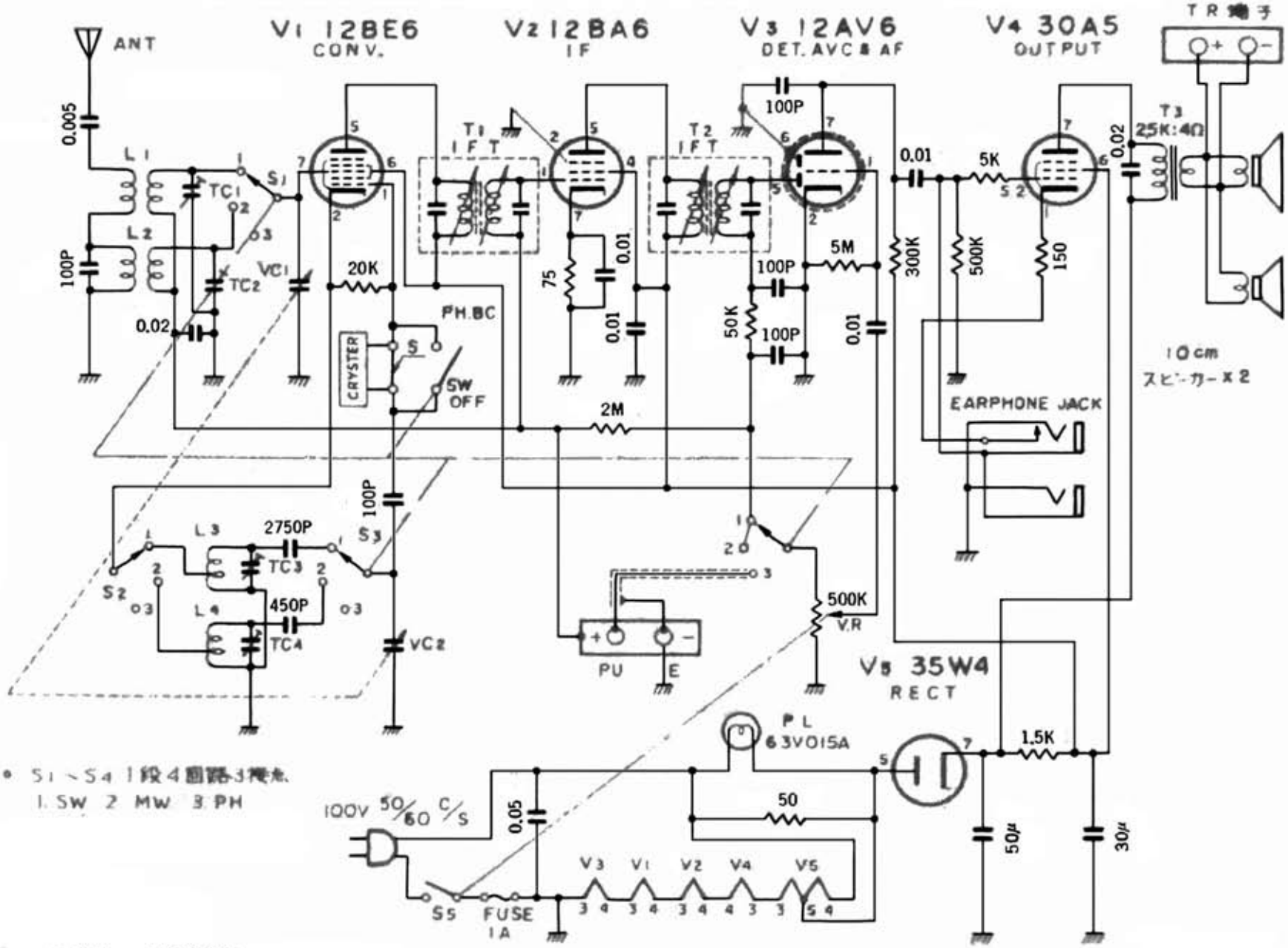

Edit by JA3GZP