日　立　KH-1005D

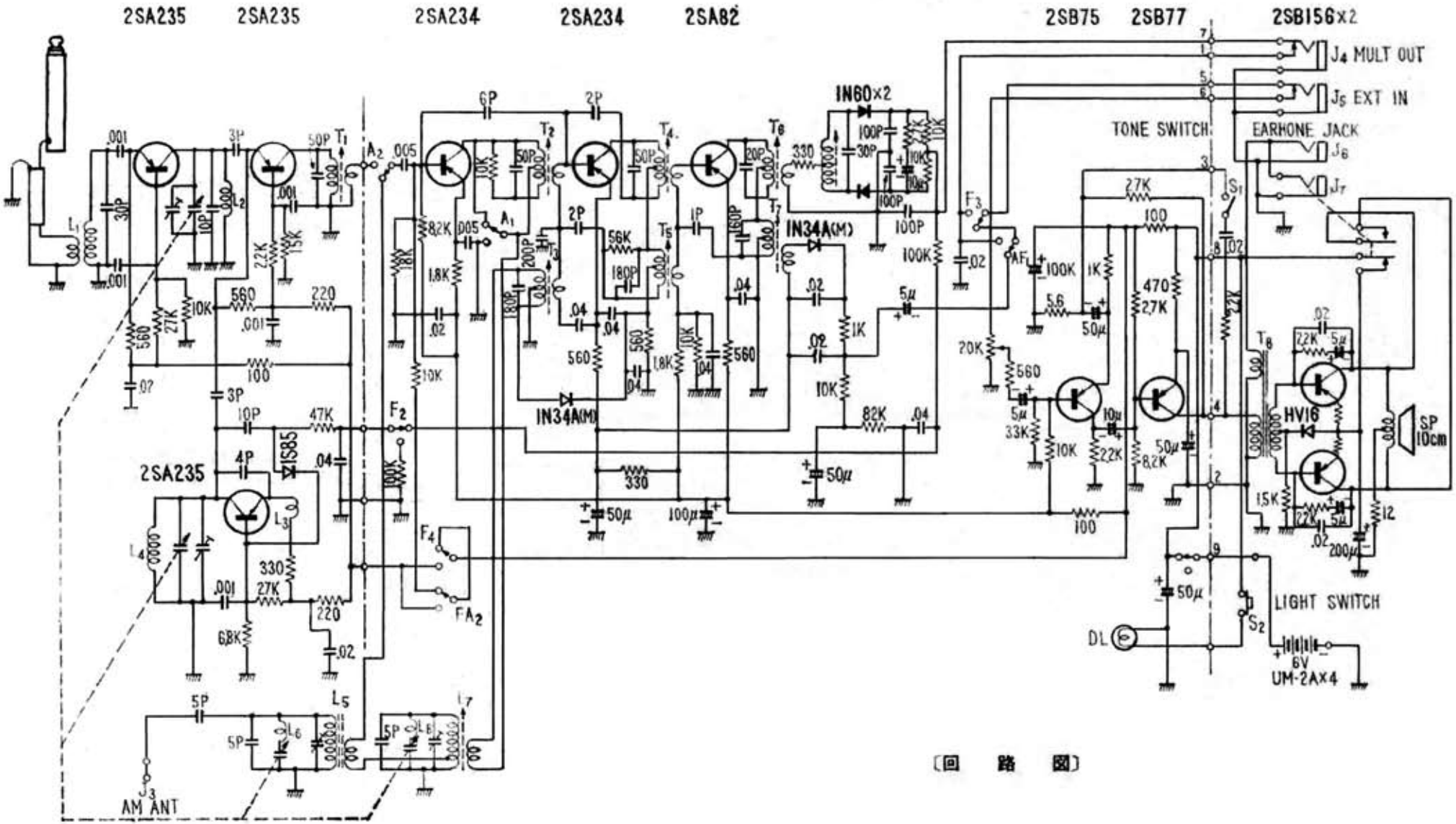

〔回　路　図〕

電波科学　昭和３７年（1962）１２月号