日立　TH-669

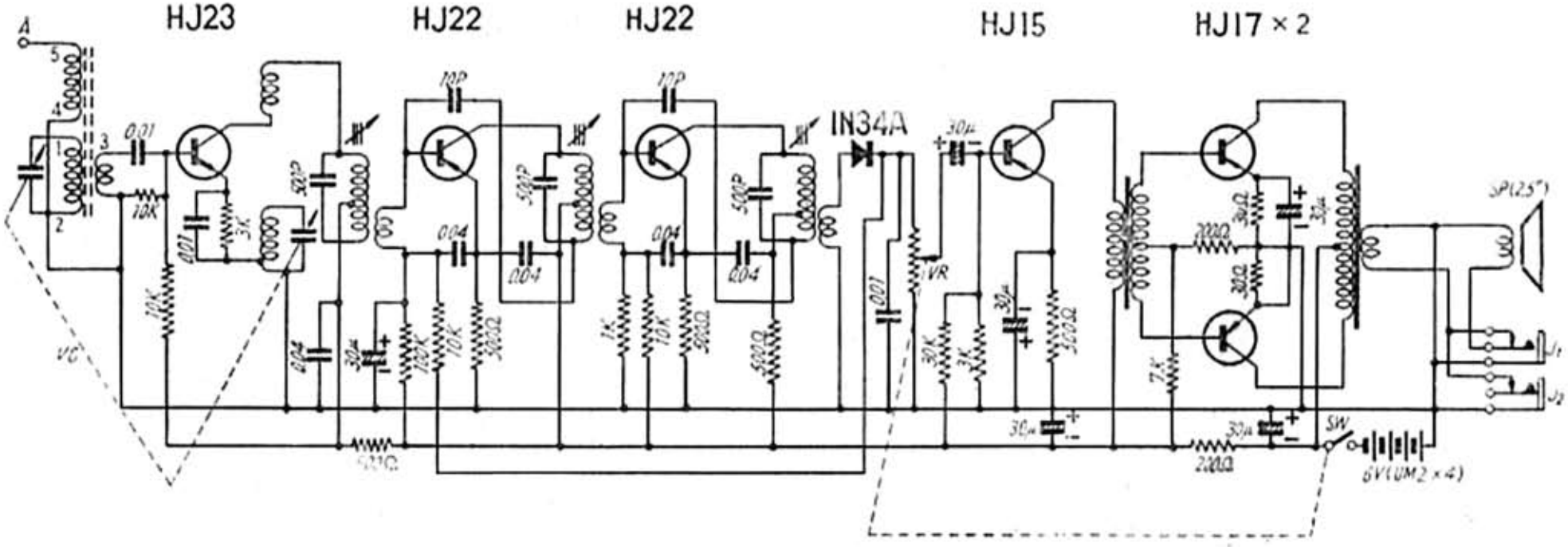

無線と実験　昭和３２年（1957）７月号