日立　8石2 Band W—826

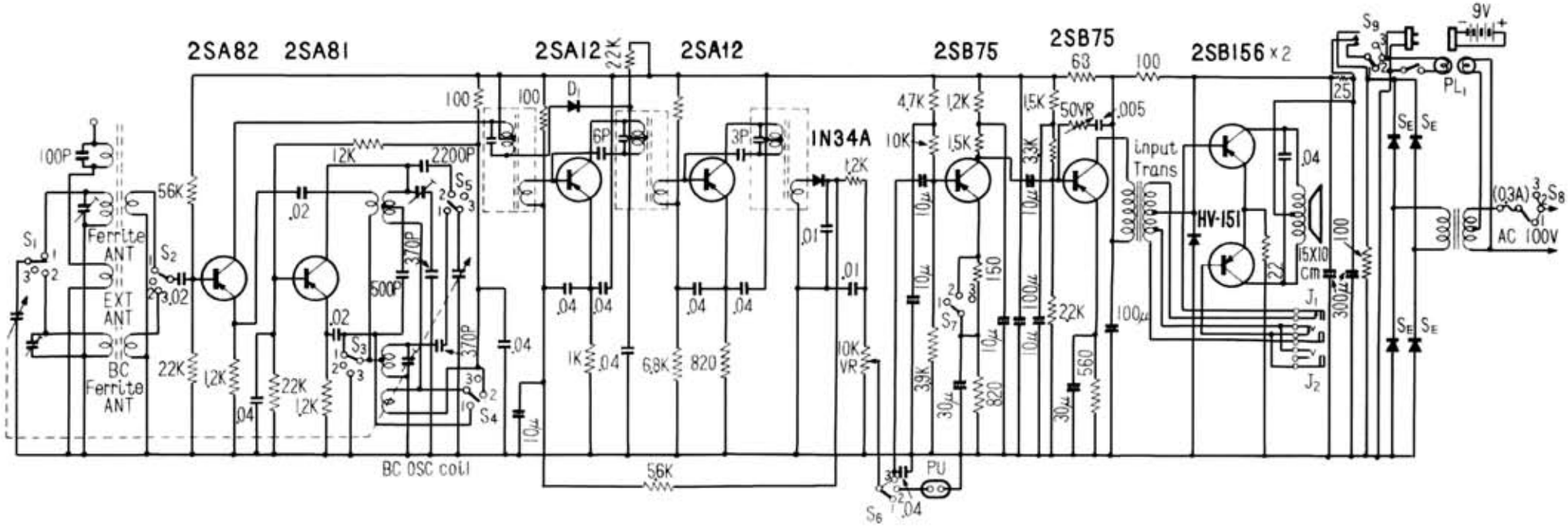

電波科学　昭和３６年（1961）１月号

日立(W-826)2バンド・ホーム・ラジオ全回路図

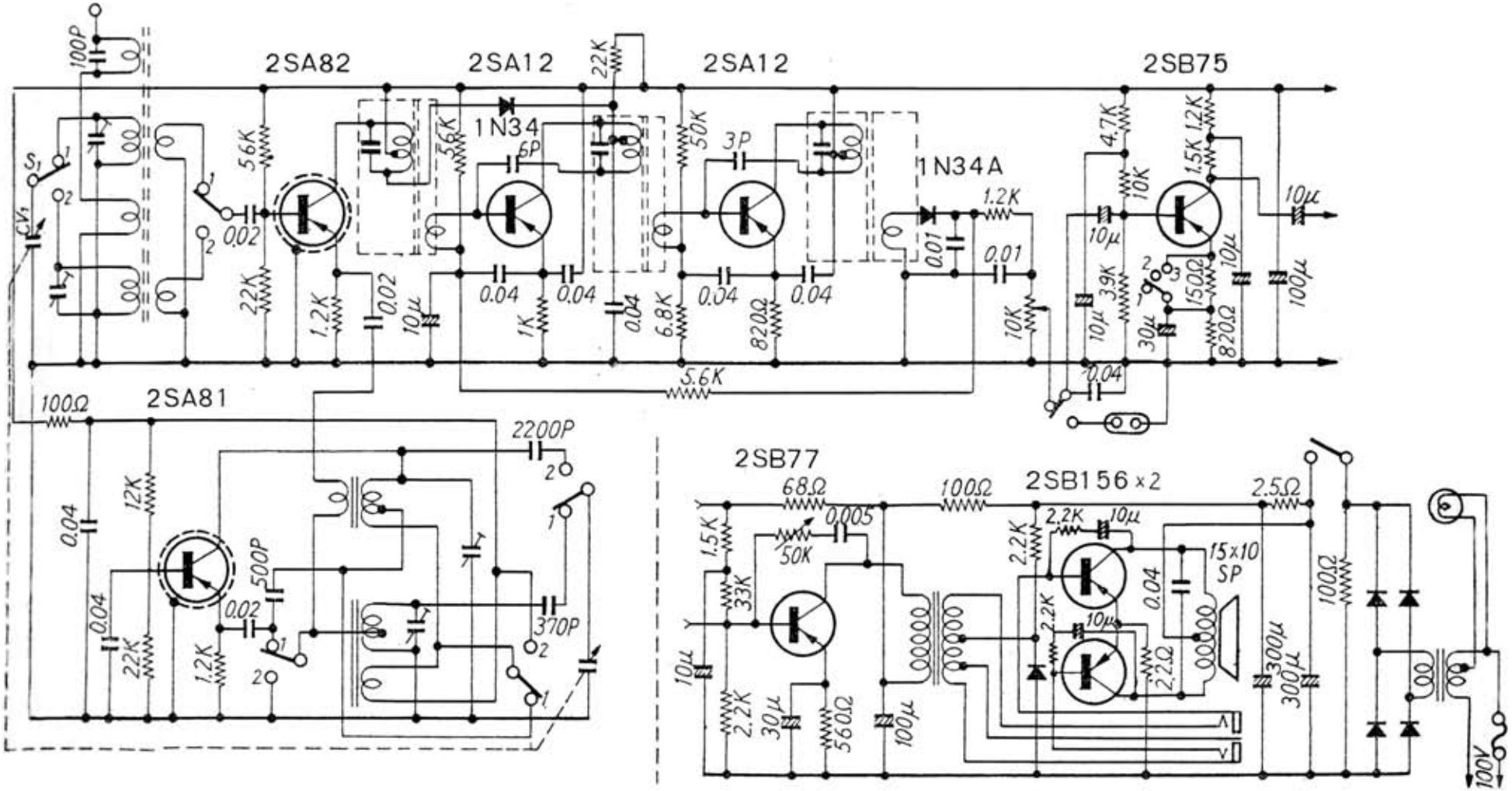

「ラジオ技術」昭和３６年（1961）２月号