日　立　WH—777

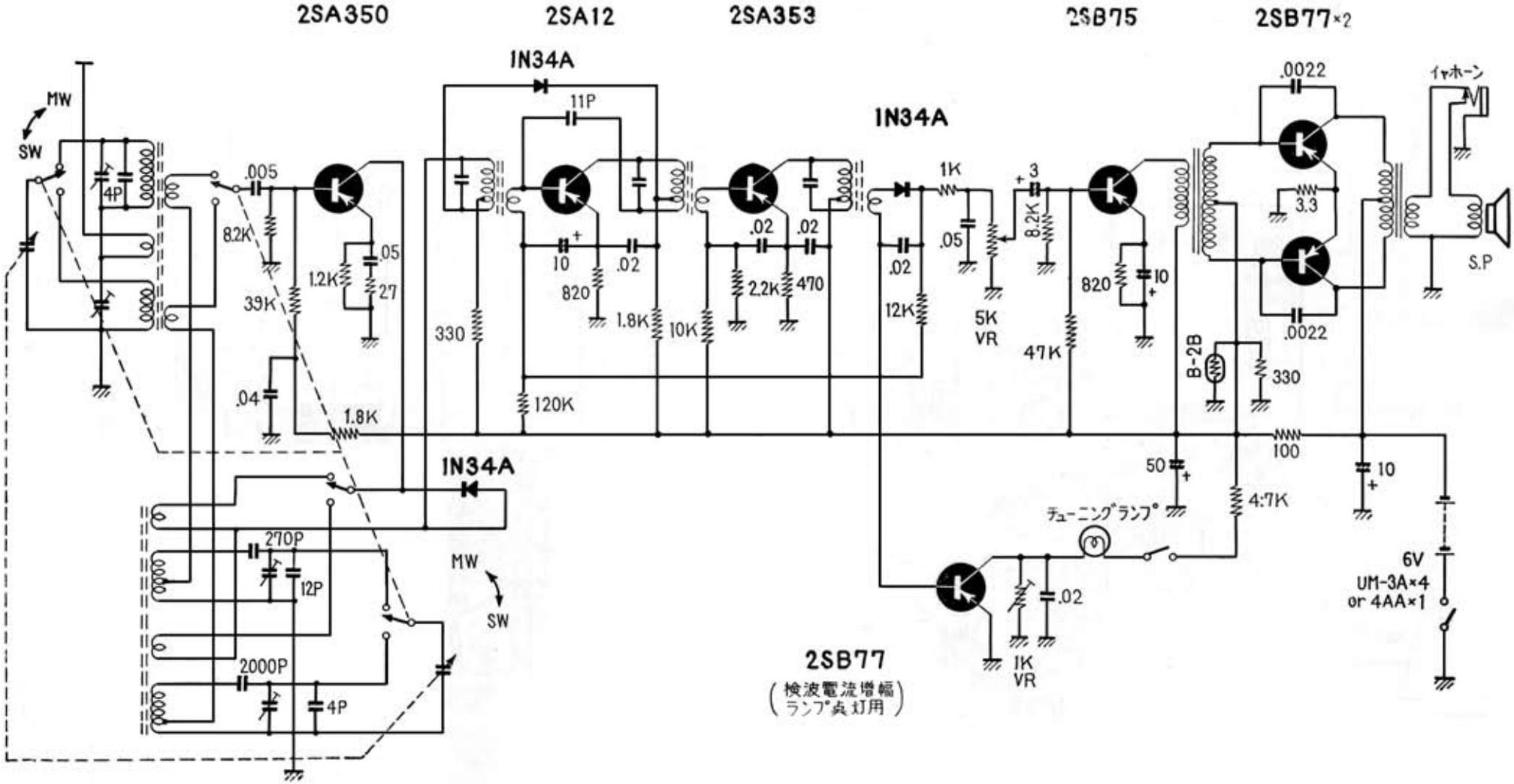

［電波実験］ 昭和39年　夏号(1964)

Edit by JA3GZP

日立 WH-777　2バンド・トランジスタ・ラジオ

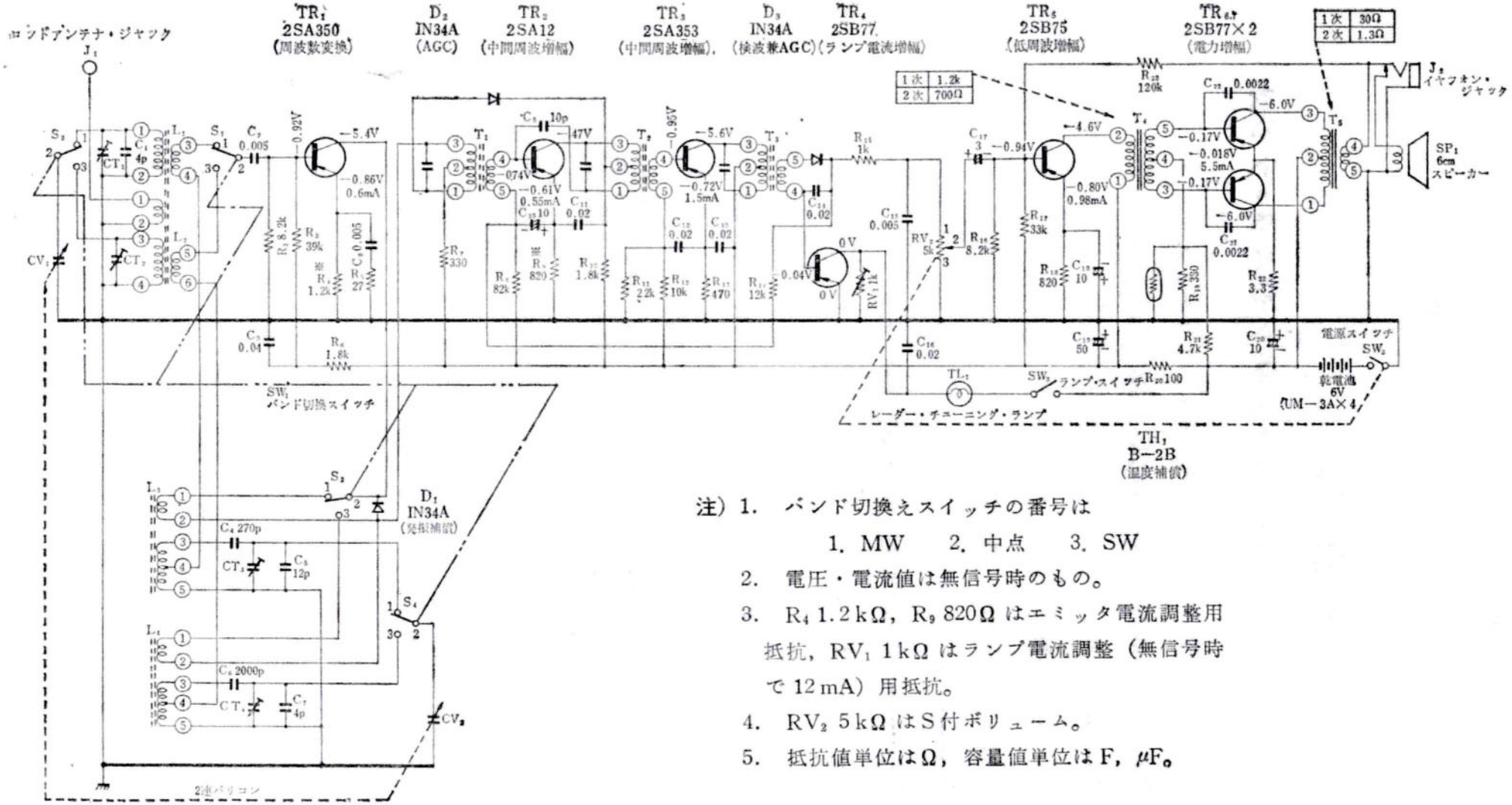

注）1.　バンド切換えスイッチの番号は

1. MW　2. 中点　3. SW

2.　電圧・電流値は無信号時のもの。

3.　R_4 1.2kΩ，R_9 820Ω はエミッタ電流調整用抵抗，RV_1 1kΩ はランプ電流調整（無信号時で 12mA）用抵抗。

4.　RV_2 5kΩ はS付ボリューム。

5.　抵抗値単位はΩ，容量値単位はF，μF。