Million　KR－4型

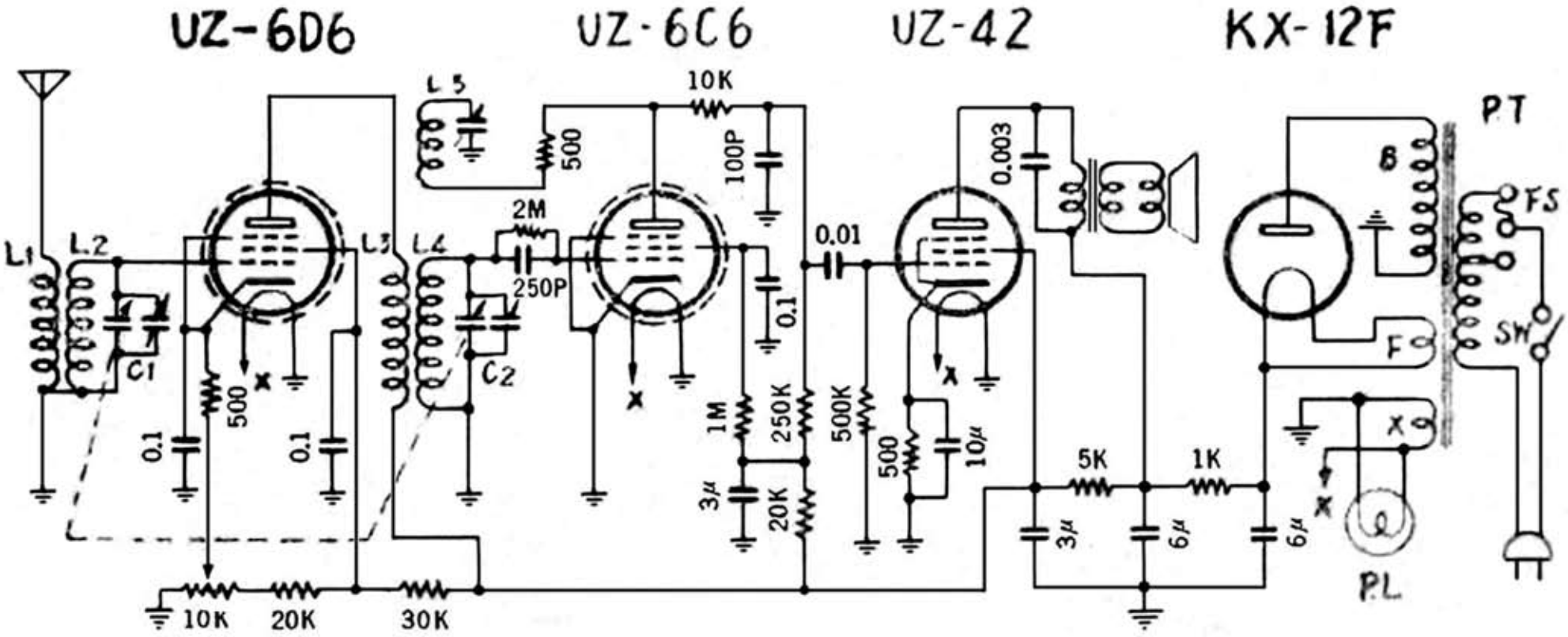

Edit by JA3GZP