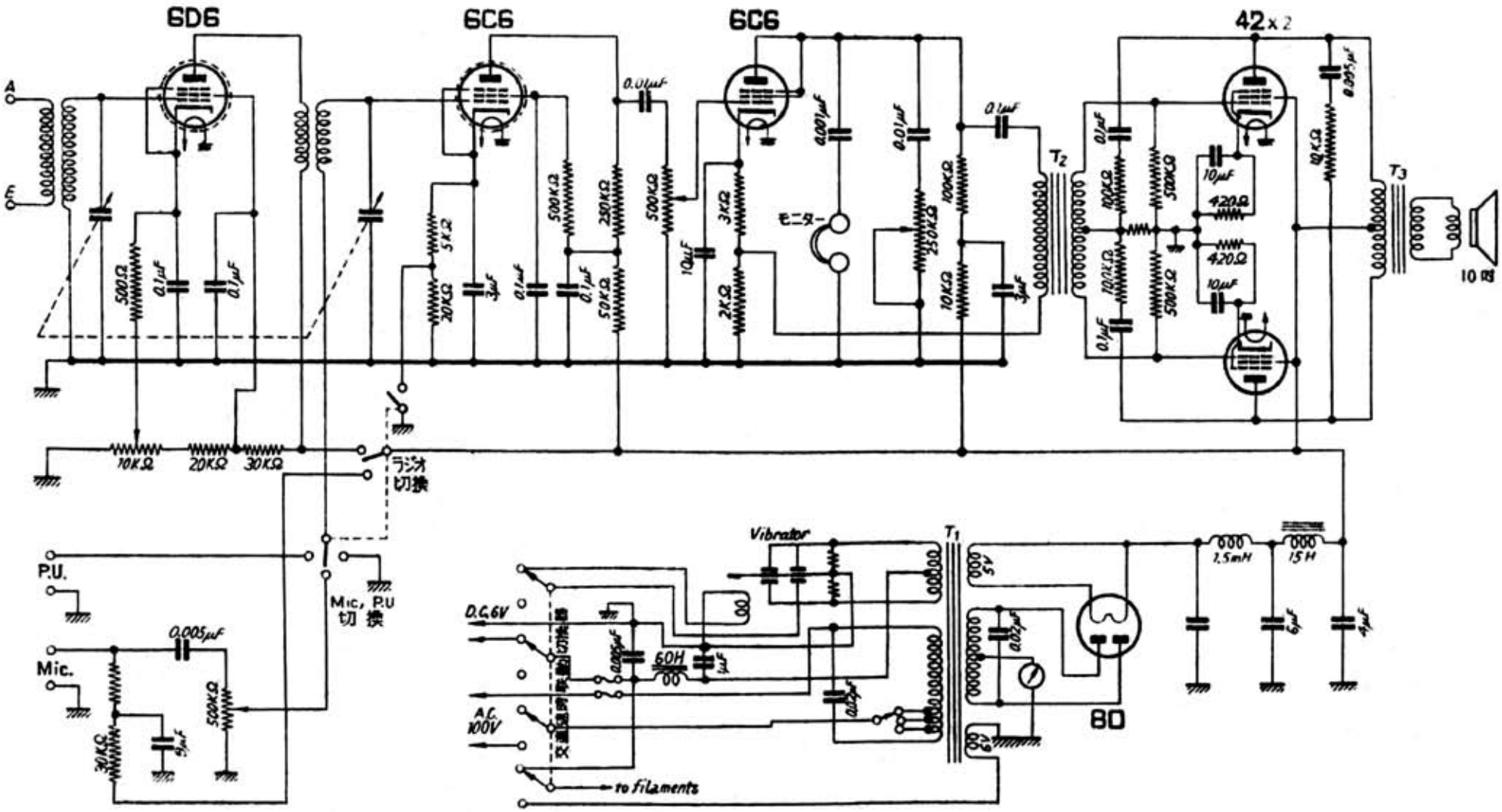

日本電子工業製 ゼニック，PAV—10型 交直兩用 10 W 擴聲裝置

「一流メーカー　標準ラジオ百回路集」　昭和２３年（1948）　無線と実験　別冊