ミッドナイトレンジャー Model H-3

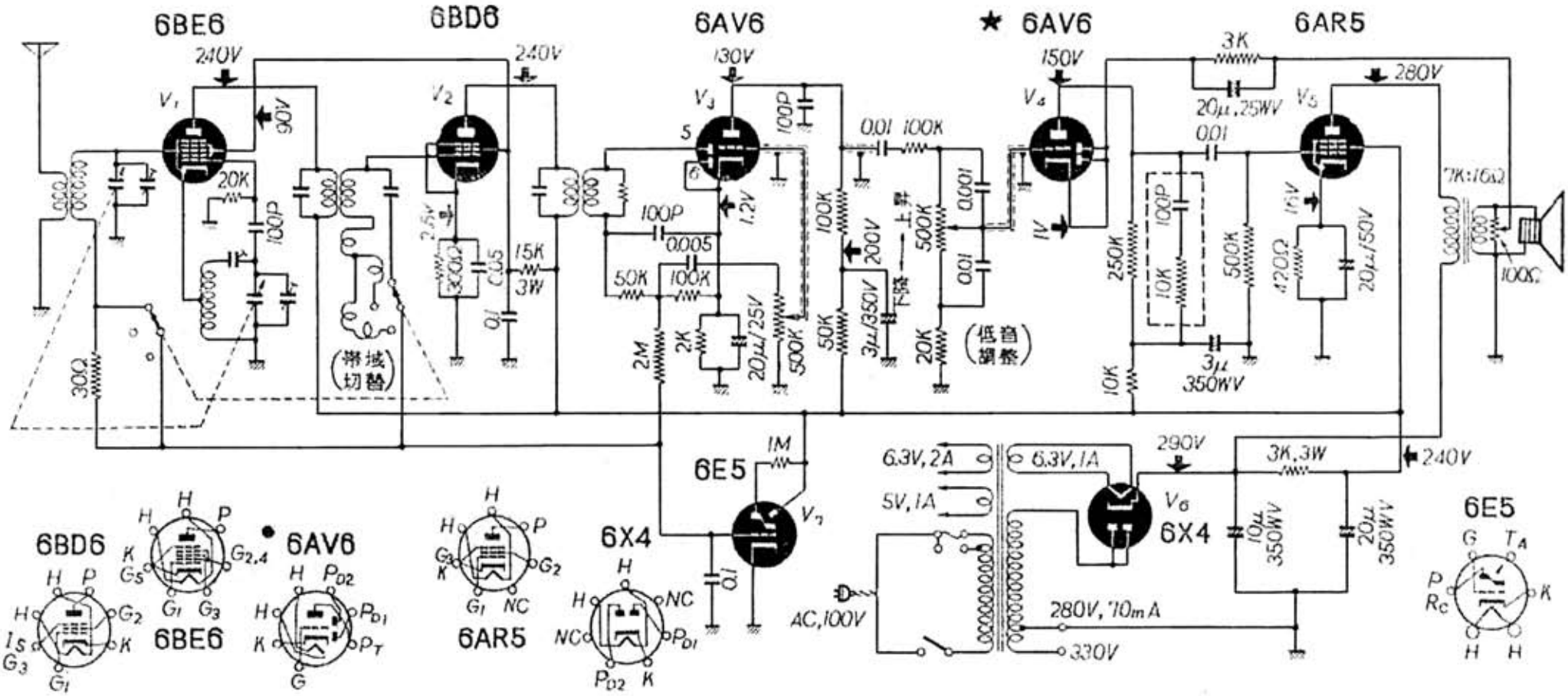

ラジオ技術 昭和31年(1956)5月号