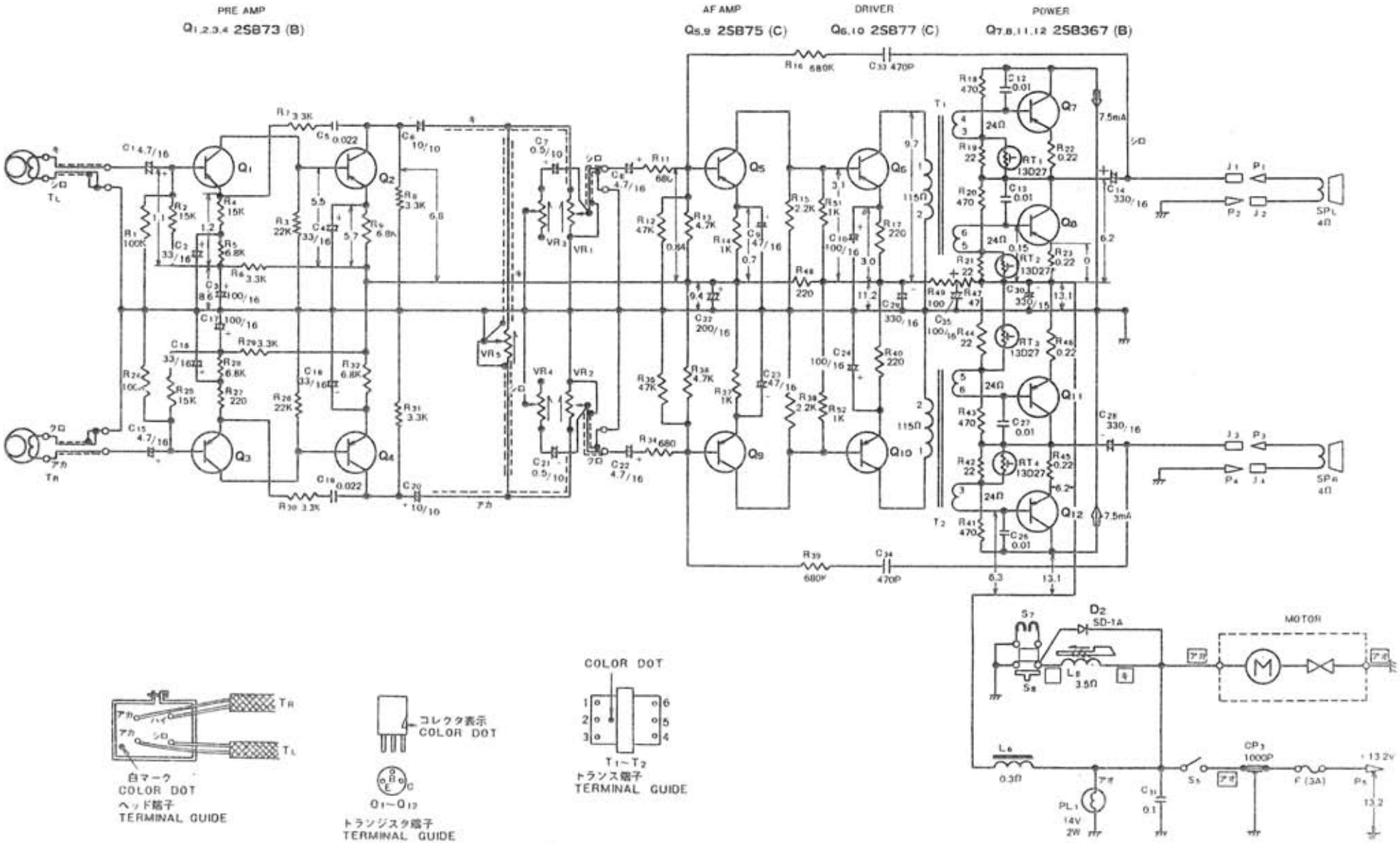

「三菱」ＡＴＰ－460 回路図