三菱 6X-550

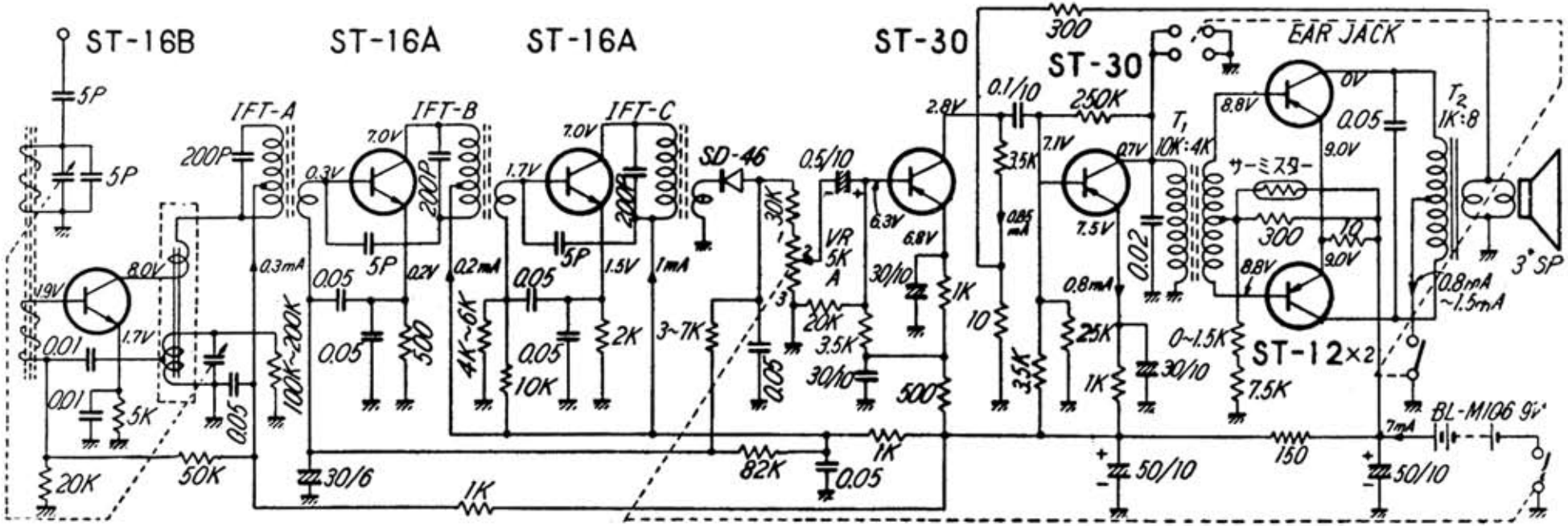

無線と実験４０１回路集　昭和３３年（1957）