三菱 7×190

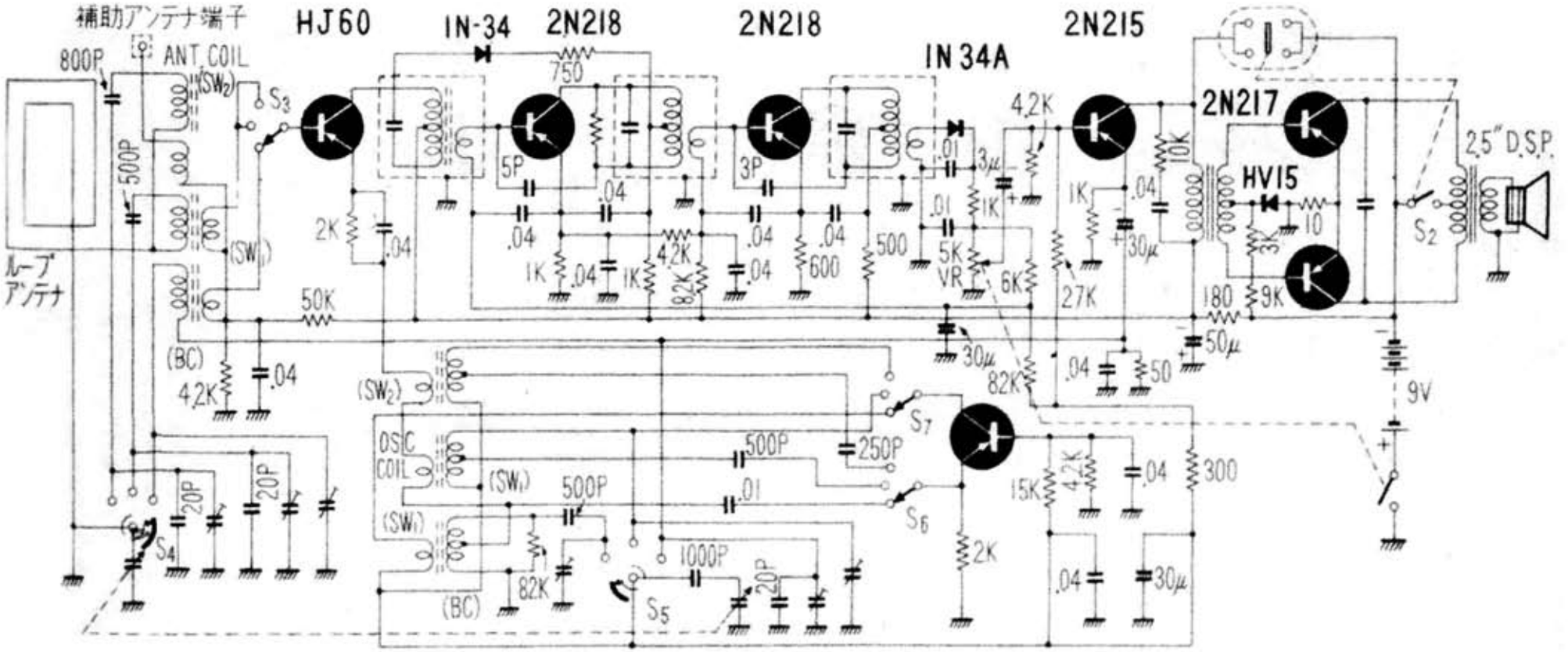

電波科学　昭和３４年（1959）３月号

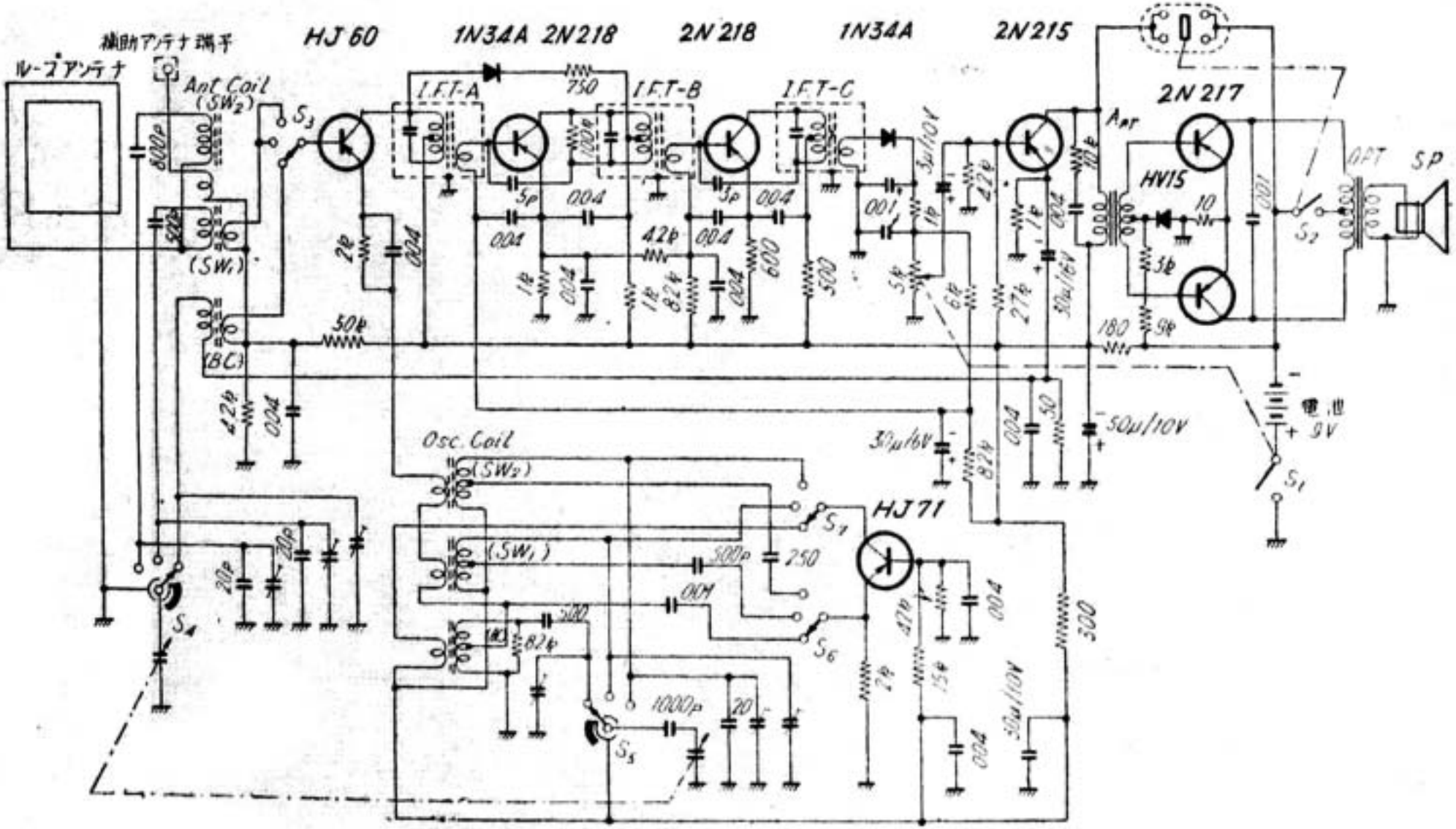
補助アンテナ端子
ループアンテナ
Ant Coil
(SW2)
(SW1)
(BC)
HJ 60
1N34A
2N218
2N218
1N34A
2N215
2N217
HV15
I.F.T-A
I.F.T-B
I.F.T-C
Ant
OPT
SP
電池
9V
Osc. Coil
HJ 71

三　菱　　7X－190型