三菱 6H-200

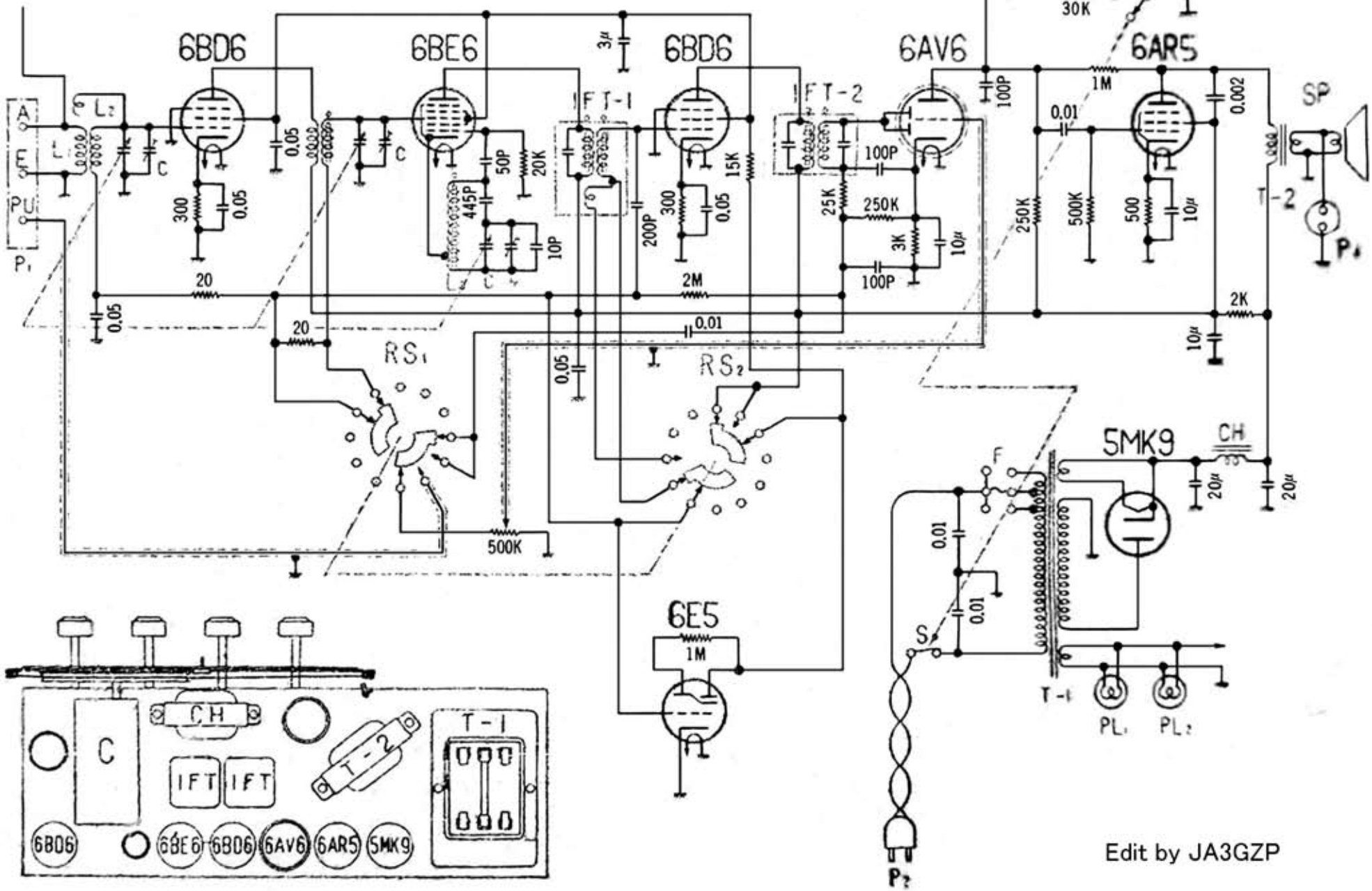

Edit by JA3GZP