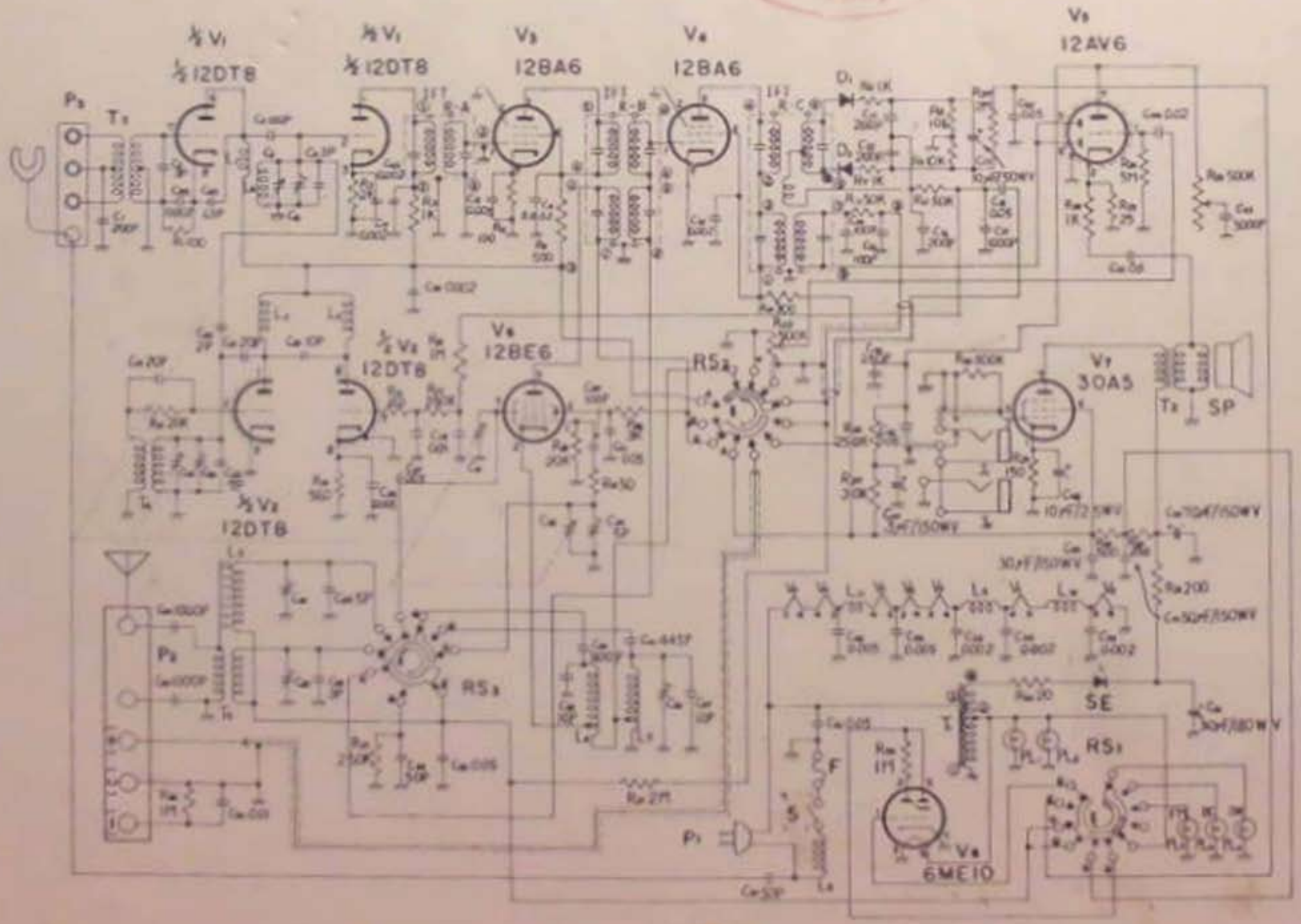
½V1
½12DT8
½V1
½12DT8
V3
12BA6
V4
12BA6
V5
12AV6
V6
12BE6
½V2
12DT8
½V2
12DT8
V7
30A5
SP
RS2
RS3
RS1
6ME10
SE
P1
P2
P3
T1
T2
T3
F
S