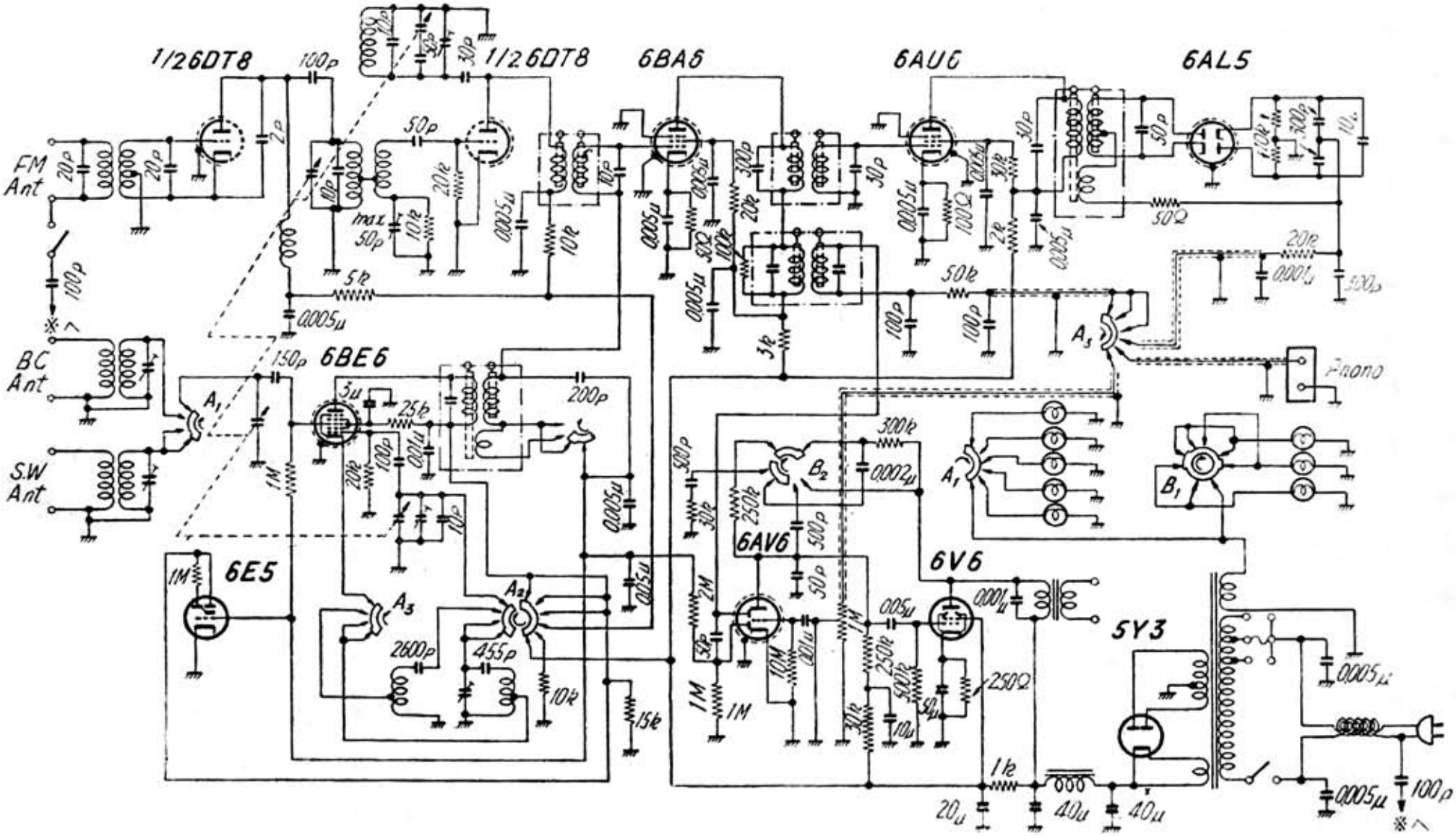

三　菱　9H－880型受信機の回路図