三菱　6P-375

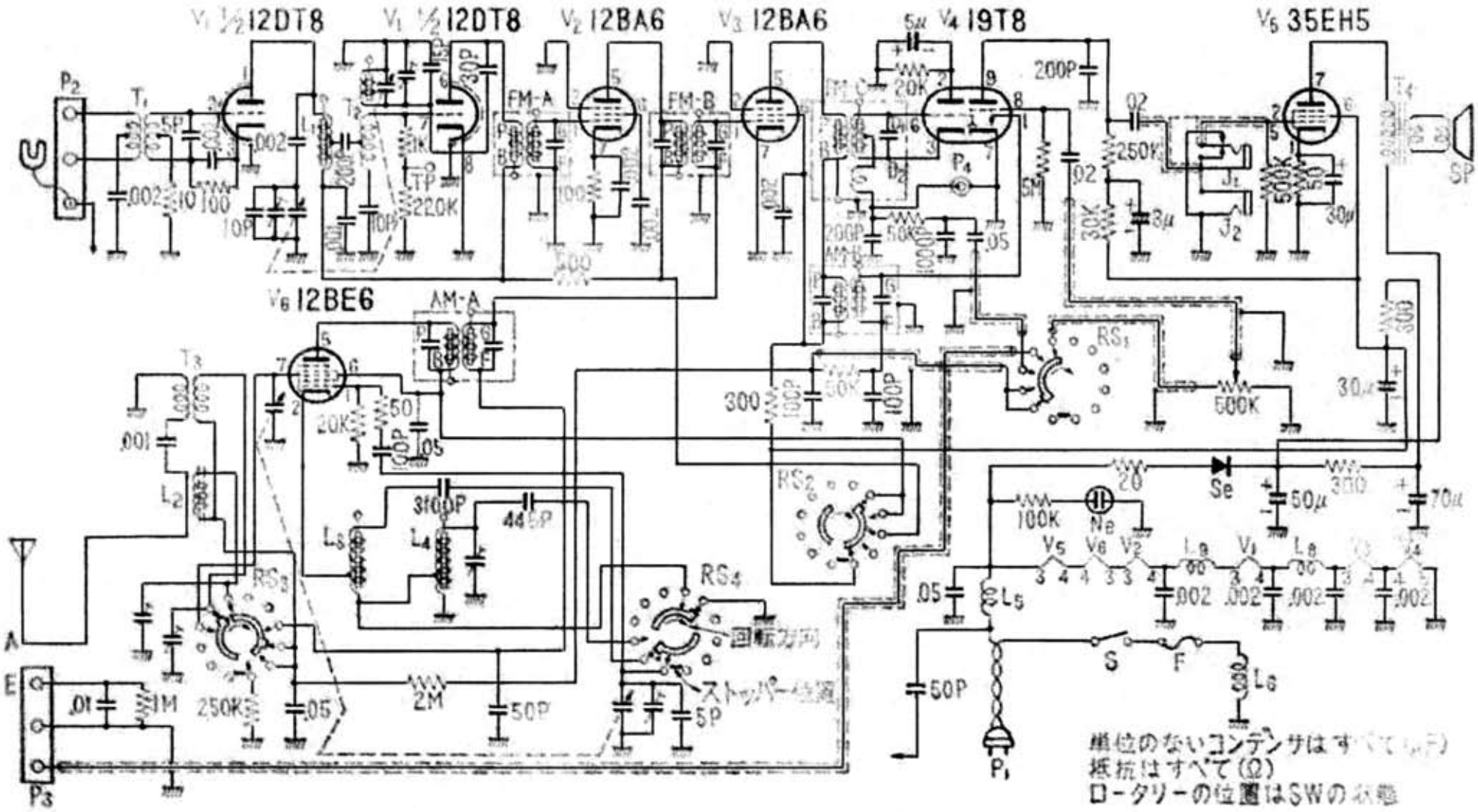
V1 ½12DT8
V1 ½12DT8
V2 12BA6
V3 12BA6
V4 19T8
V5 35EH5
V6 12BE6
FM-A
FM-B
AM-A
SP
回転方向
ストッパー位置
単位のないコンデンサはすべて(μF)
抵抗はすべて(Ω)
ロータリーの位置はSWの状態

6 P －375形ラジオ結線図

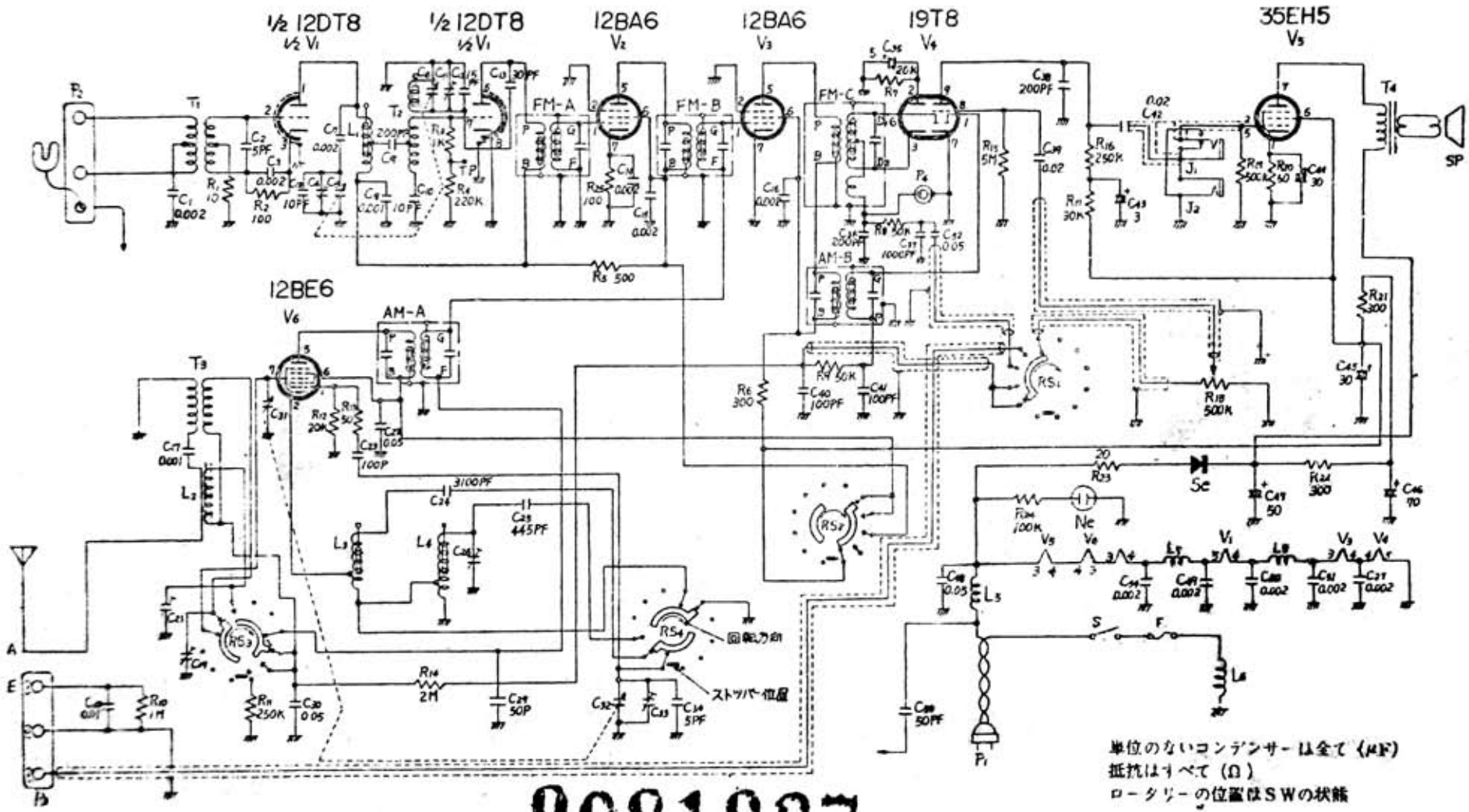

単位のないコンデンサーは全て（μF）
抵抗はすべて（Ω）
ロータリーの位置はSWの状態

9081927