七欧無線〔ナナォラ〕 A-7R2

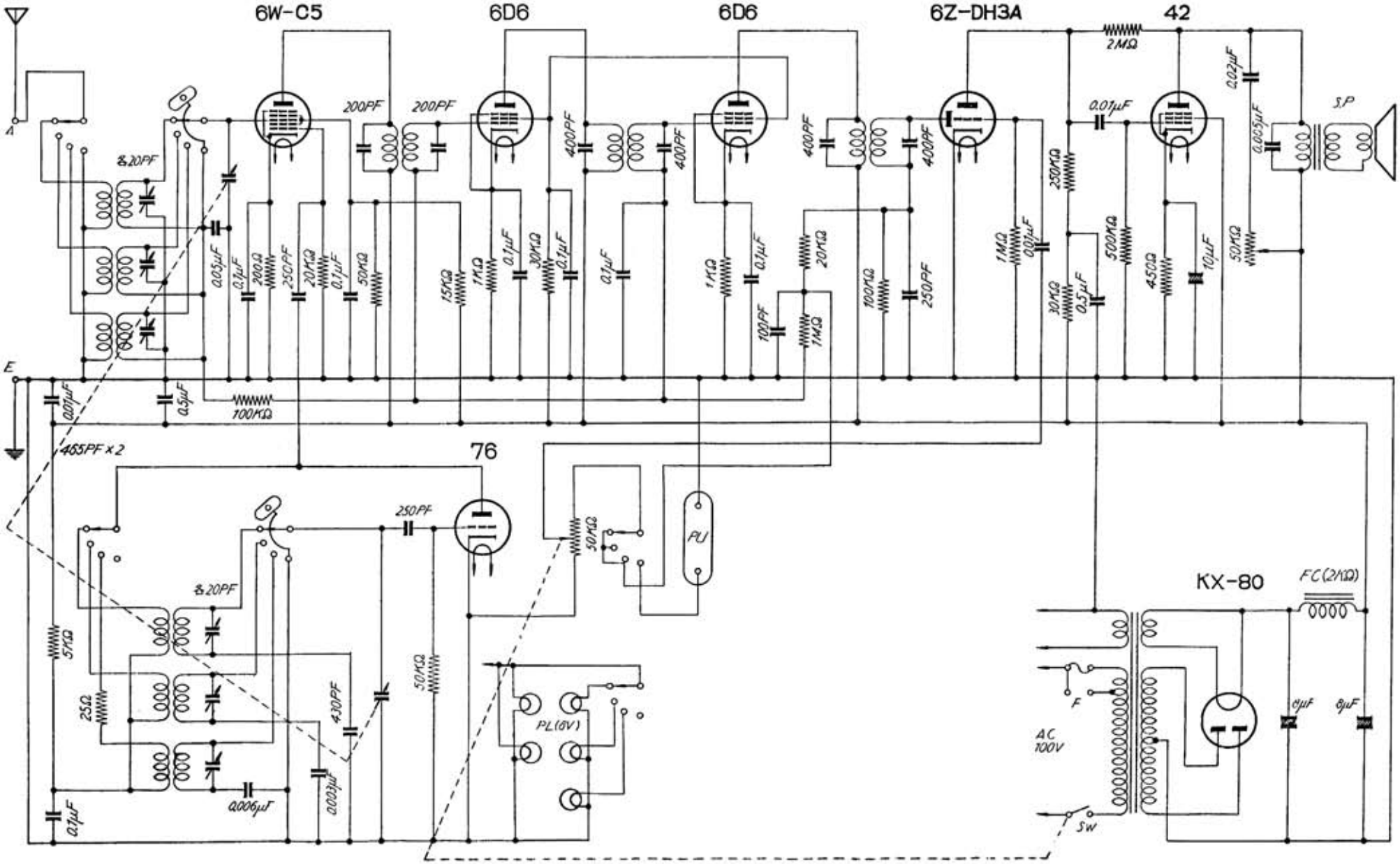

「一流メーカー　新ラジオ百回路集」昭和２５年（1950）無線と実験　別冊