七欧無線 ナナオラ A-9R3 型 3バンド9球スーパー

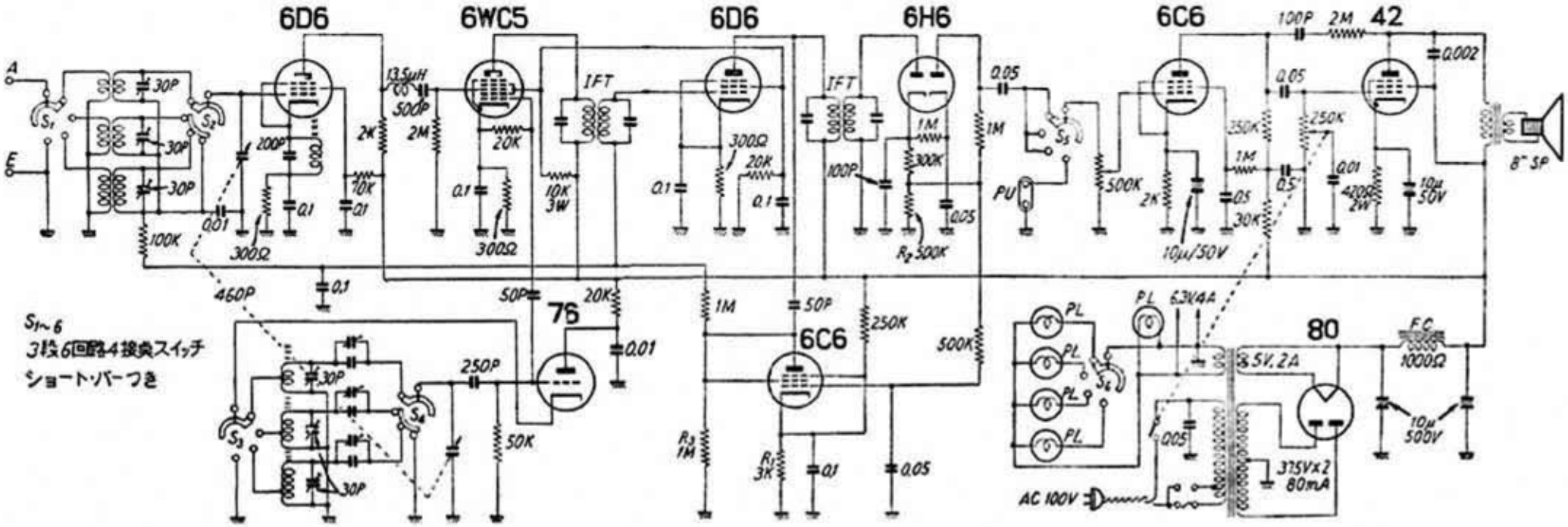

解説ラジオ回路集（別冊ラジオ技術　第１号）昭和２６年（1951）３月