NRC NR.6M-48 2 BAND SUPER-HET CIRCUIT

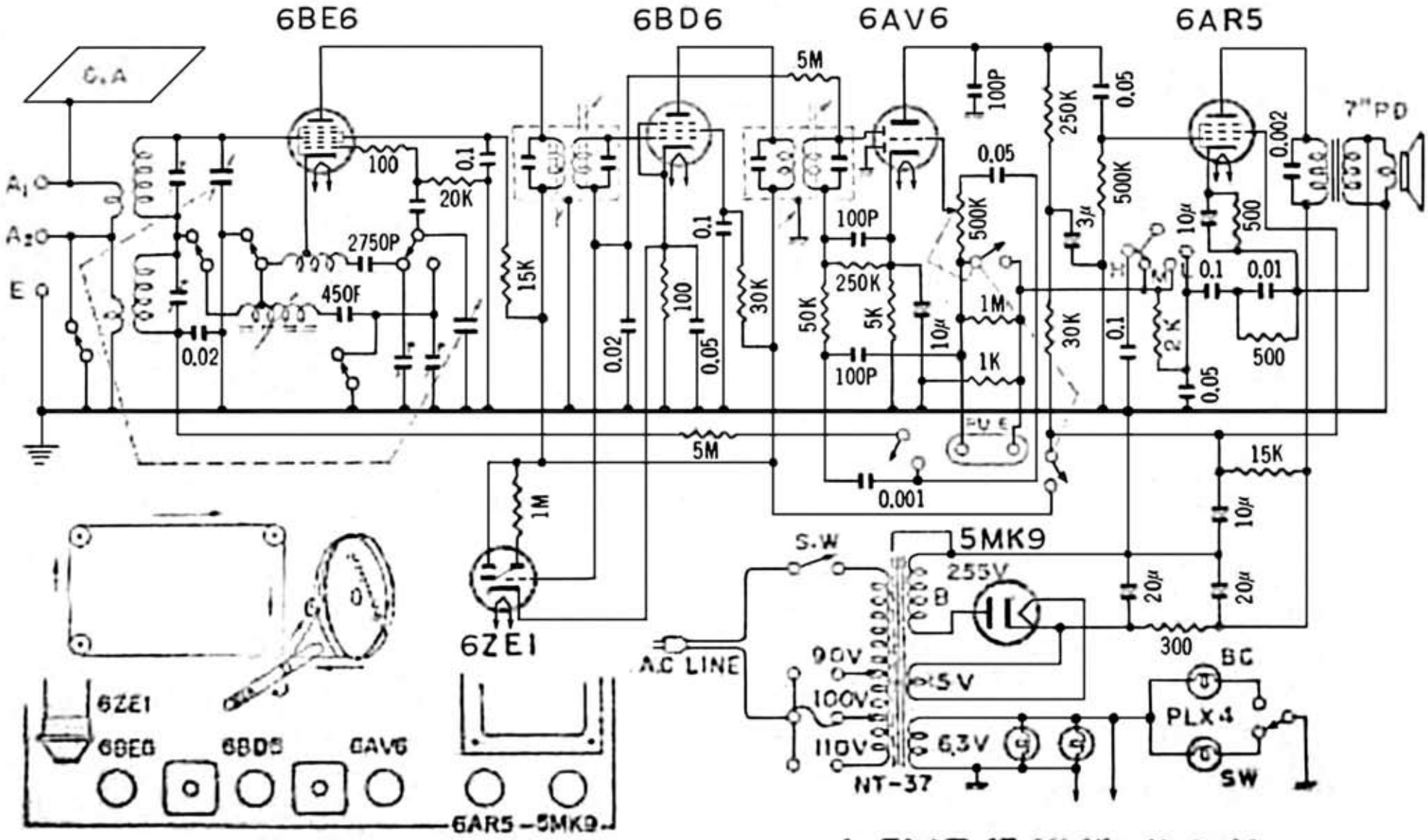

Edit by JA3GZP

七欧通信機株式会社