NR. 6M-60 HiFi ALL WAVE SUPER CIRCUIT

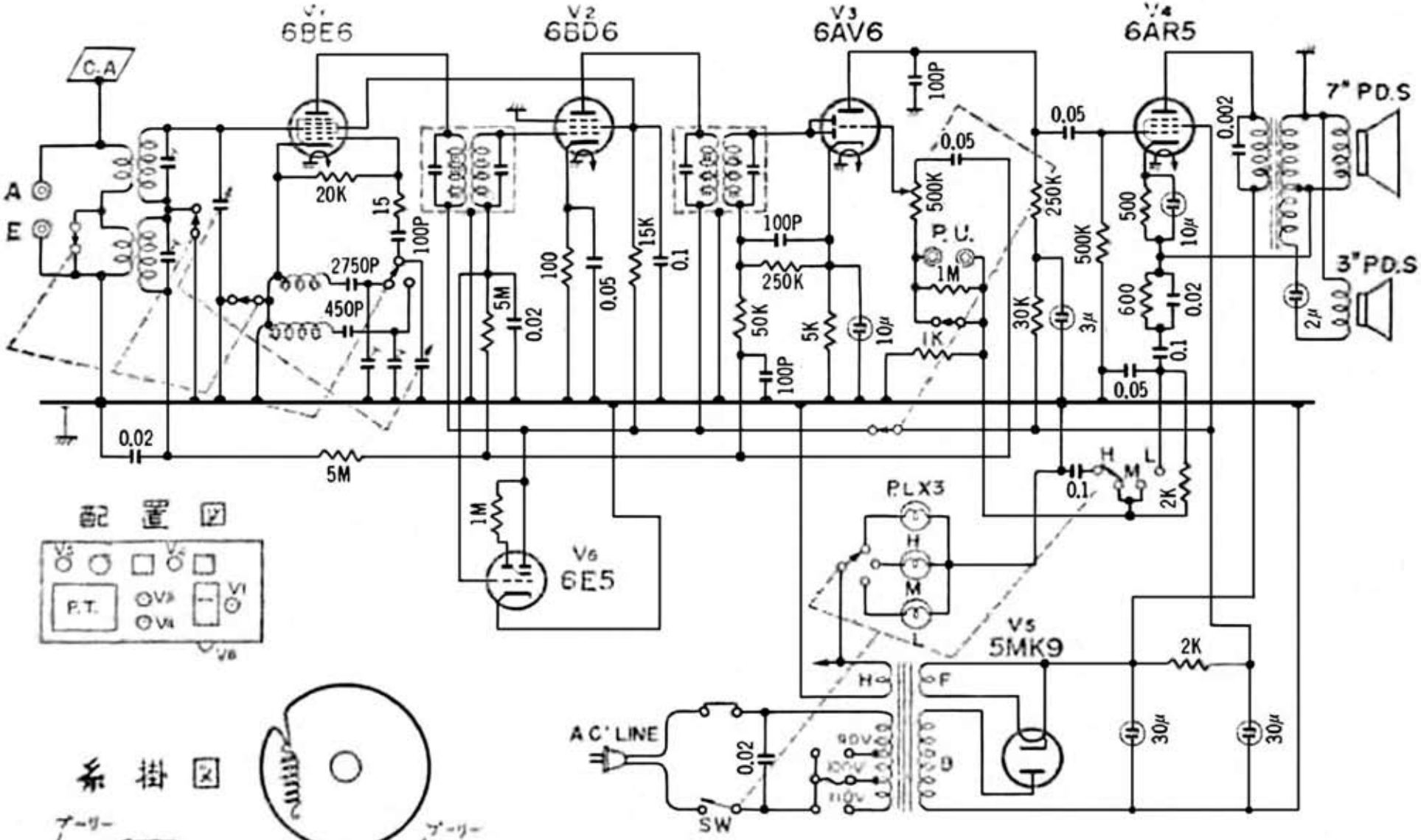

七欧通信機株式会社

Edit by JA3GZP