NR5S-1 5TUBE SUPER CIRCUIT

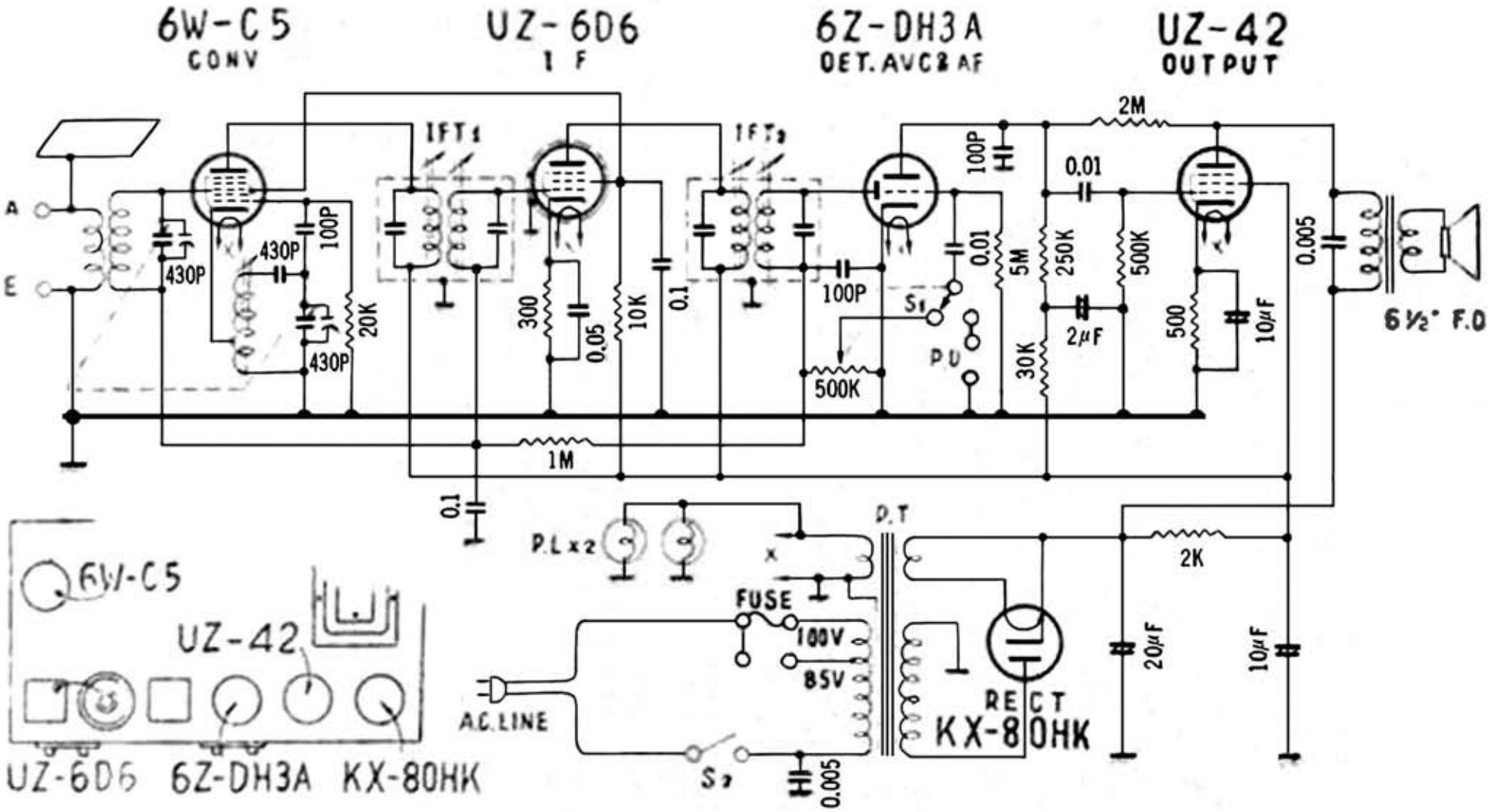

七歐通信機株式會社

Edit by JA3GZP