NR5S-2 5TUBE SUPER CIRCUIT

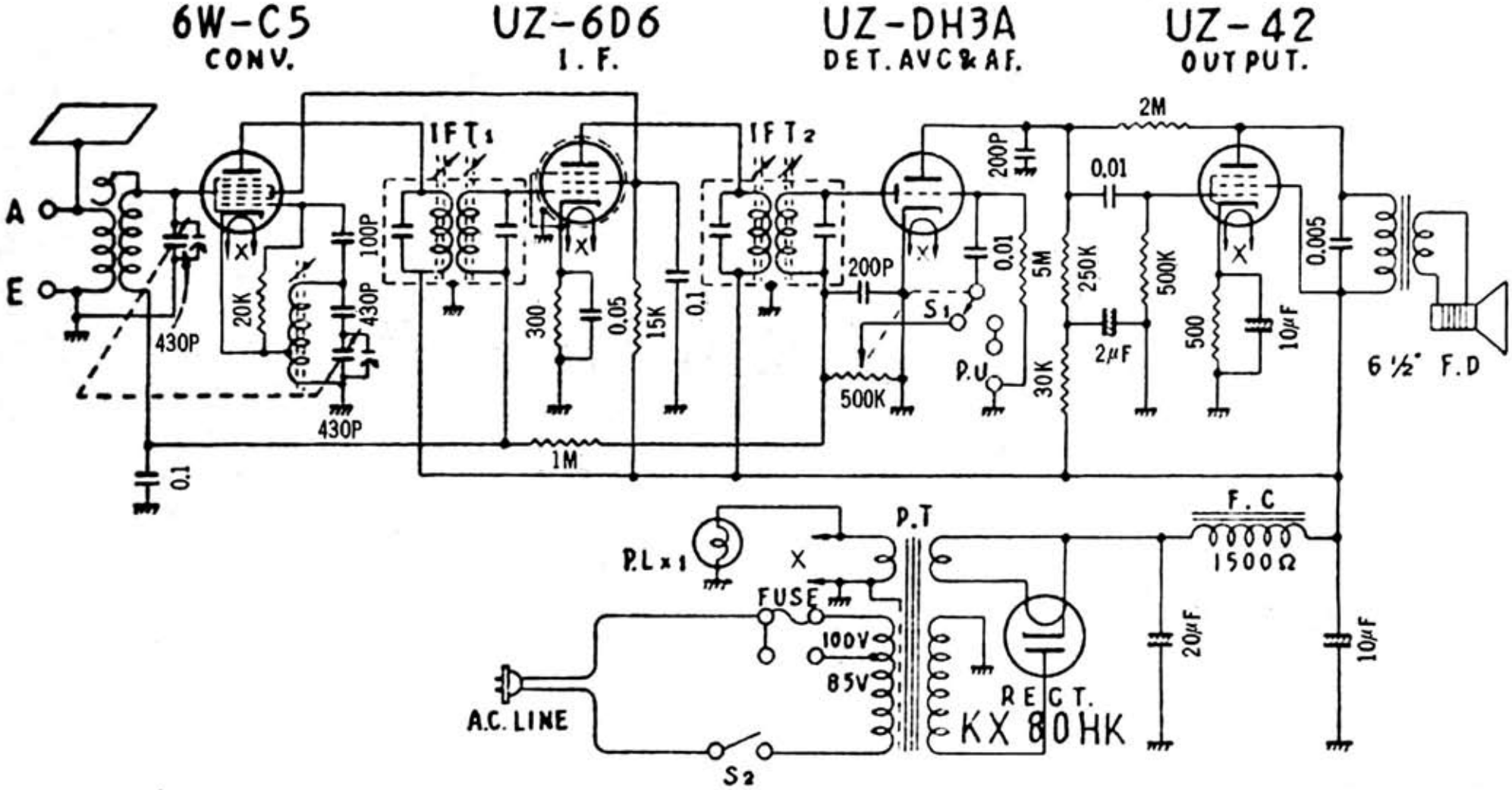

七歐通信機株式會社

Edit by JA3GZP