ナ ナ オ ラ　5 S — 5 型

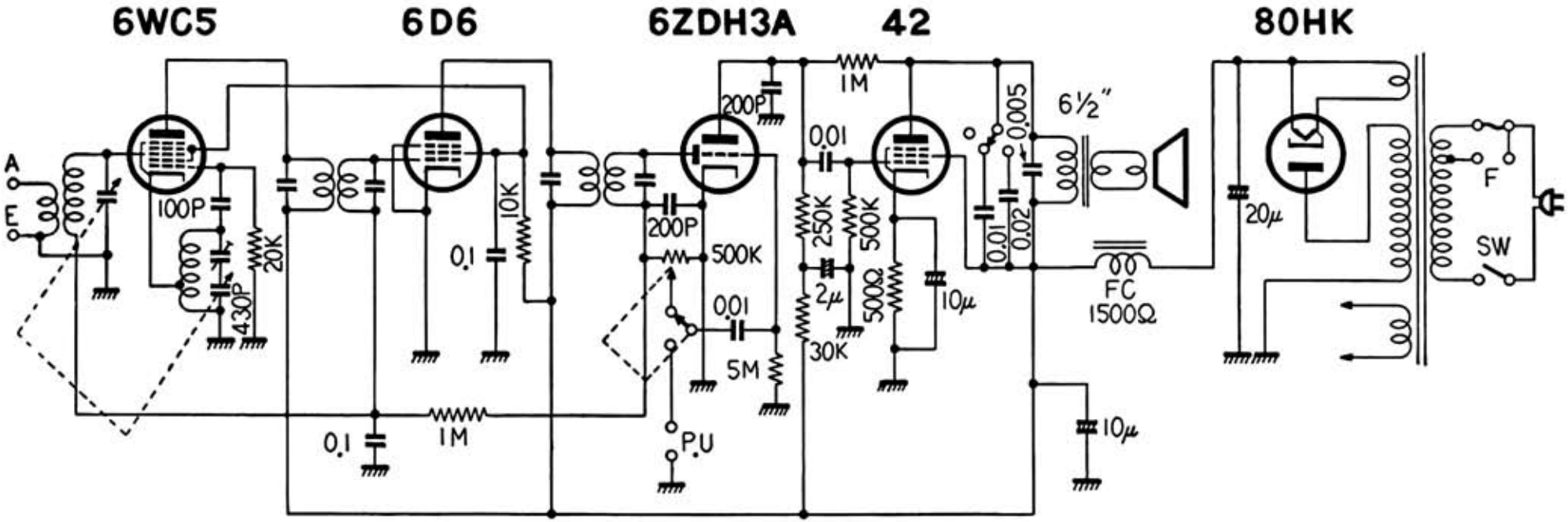

図解ラジオ文庫「ラジオ・電蓄新配線図集」　昭和３０年（1955）