5S-6B

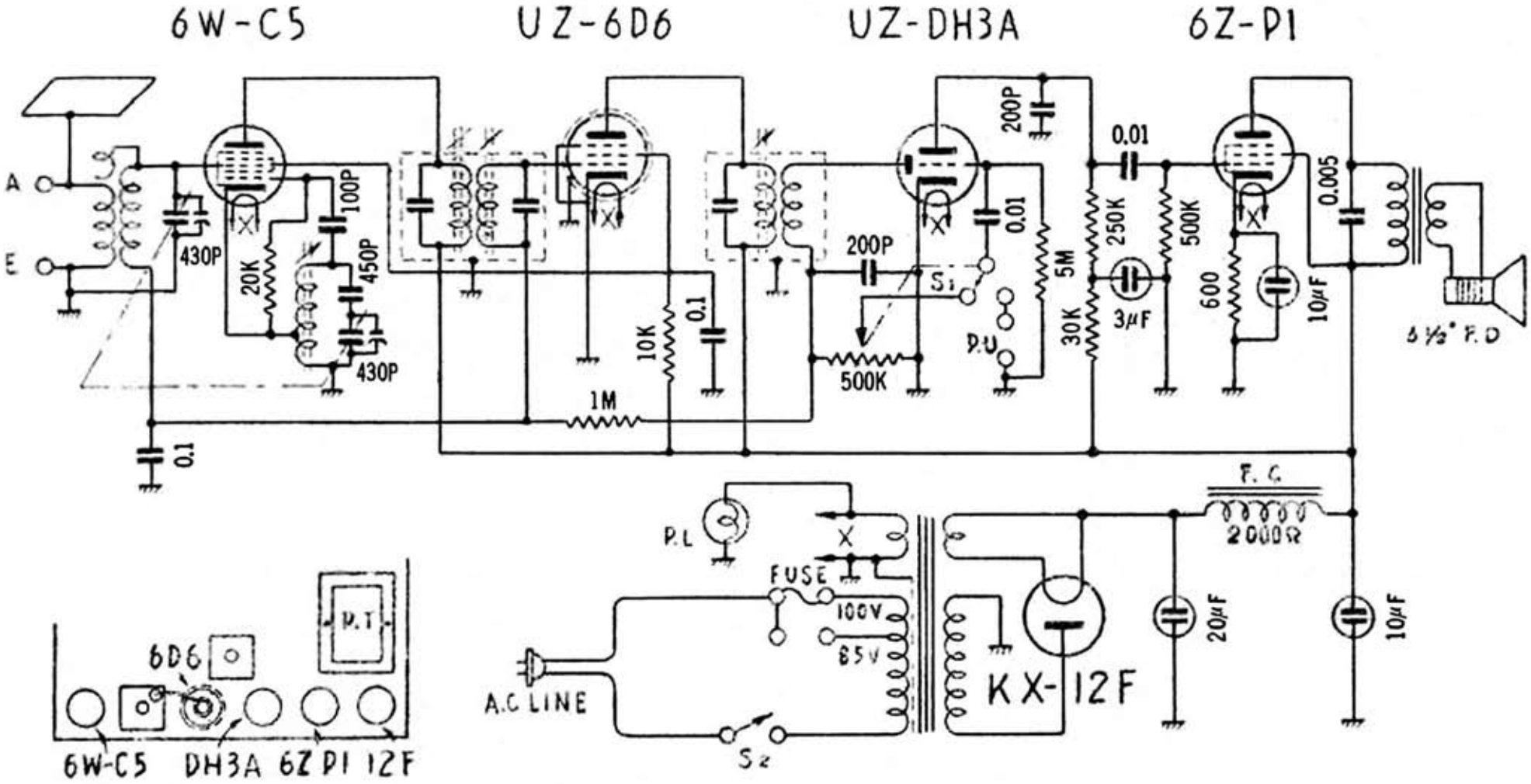

Edit by JA3GZP

七歐通信機株式會社