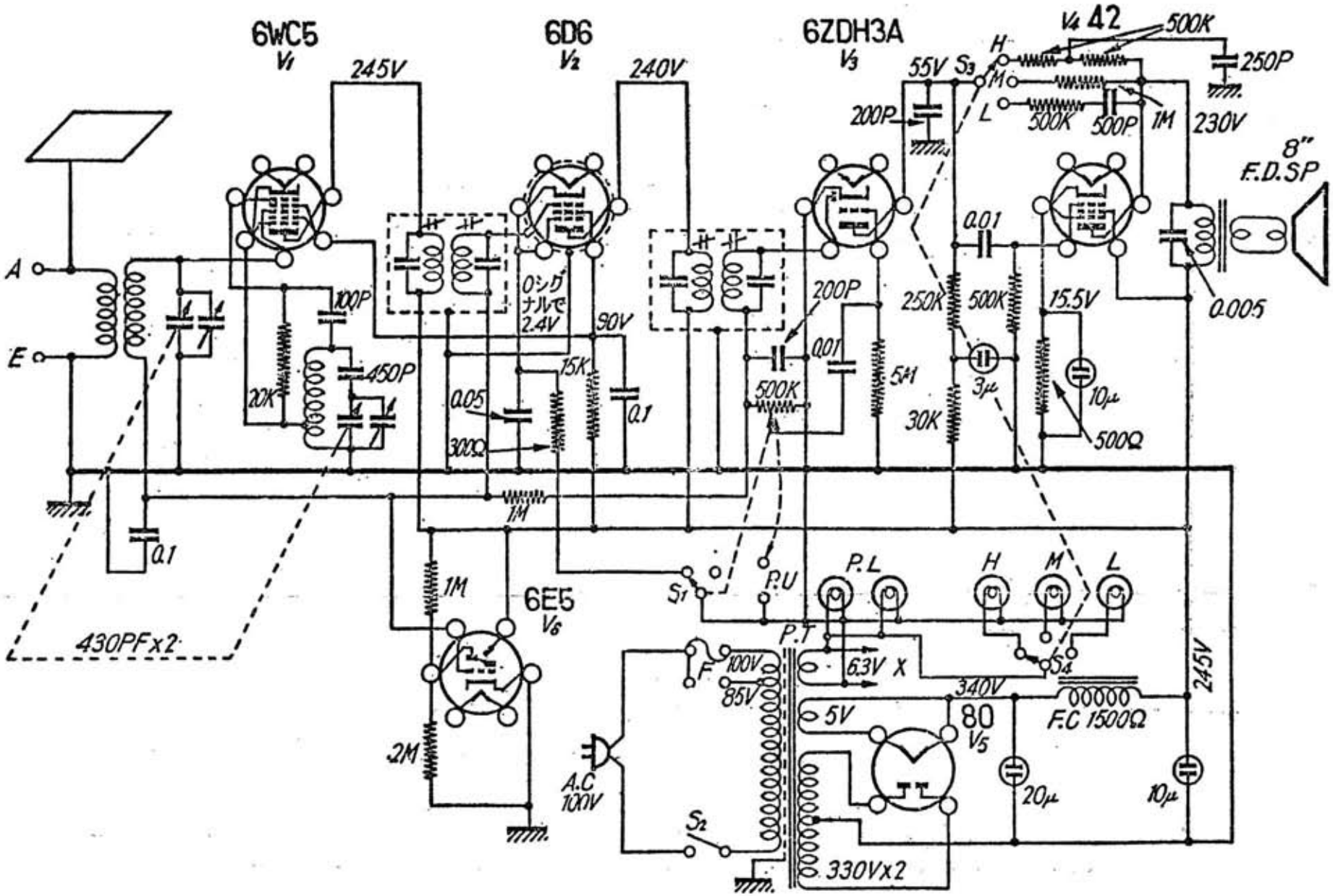ナナオラ NR. 6S-12 型 6 球スーパー