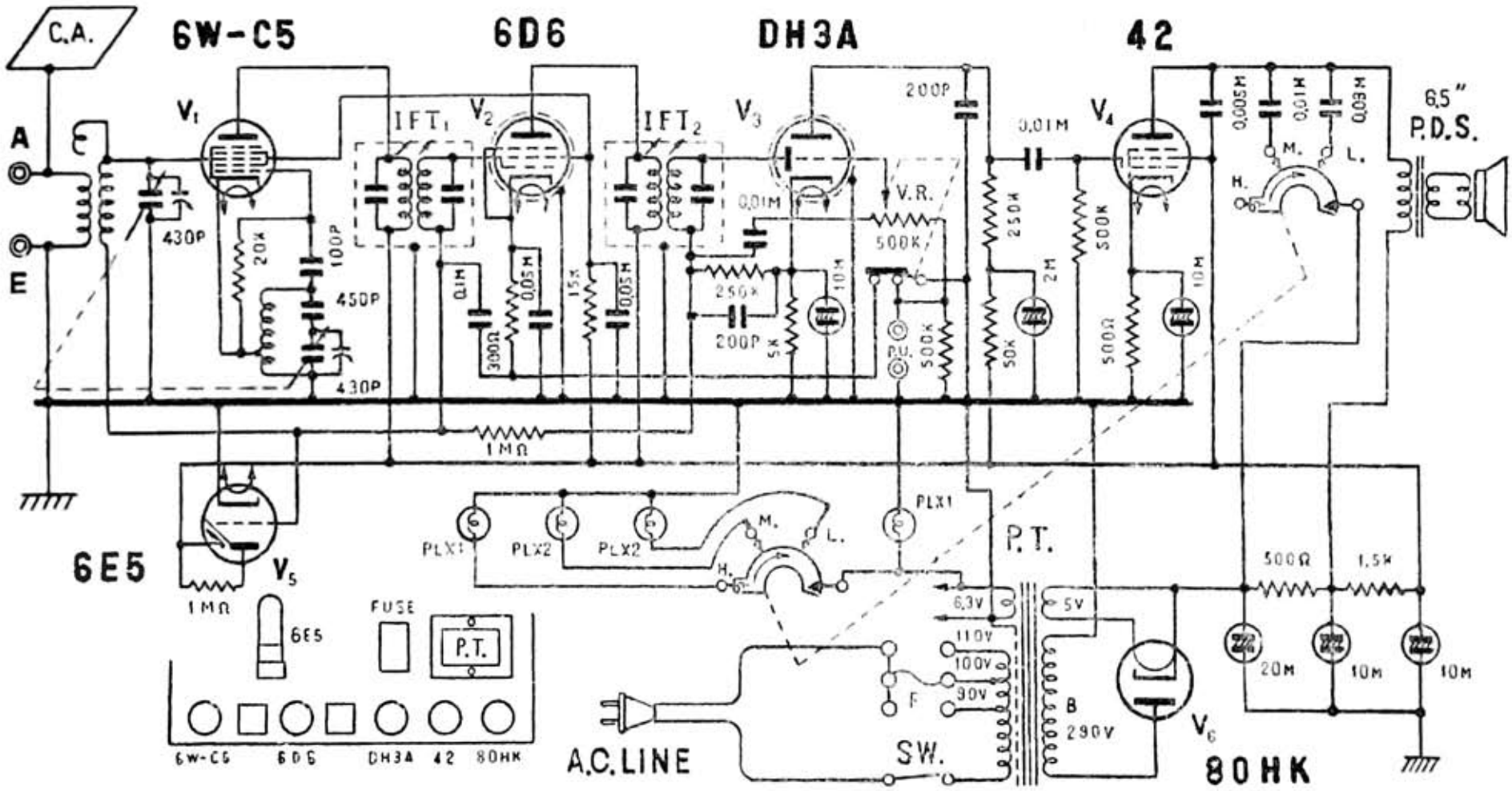NR.6S-17. 6 TUBE SUPER-HET. CIRCUIT.