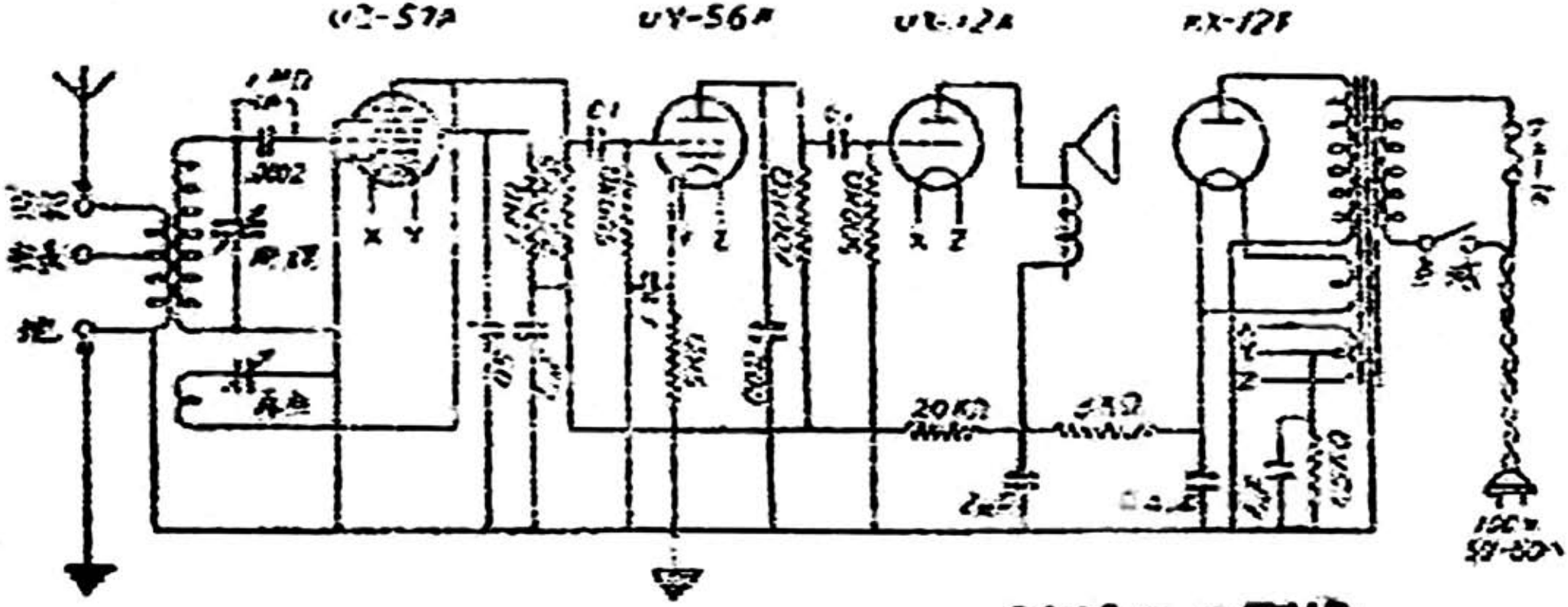

ラジオ受信機-13