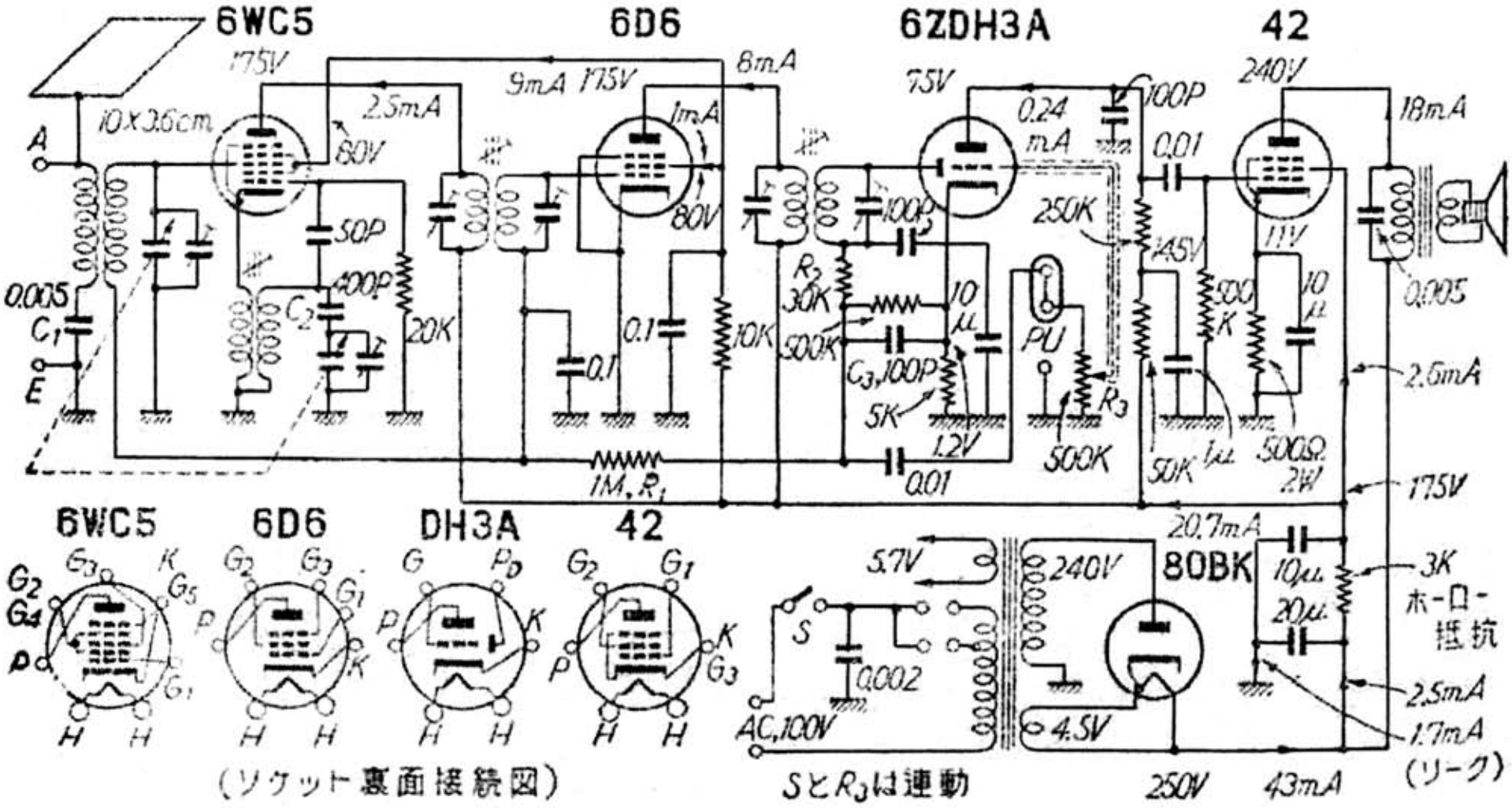

回路図 "ナナオラ 5R-71" 型5球スーパー