TECHNICAL GUIDE

ナショナル

昭和49年11月

1IC 2FET 17TR FM-MW-SW
6バンドポータブルラジオ

COUGAR118

RF-1180

FET IC

⊗ 印は18山セレーション部品です。

⊗ 印は製品の安全性確保部品です。

■定　格

受信周波数帯	FM	76～108MHz
	MW	525～1605kHz
	SW_1	1.6～3.6MHz
	SW_2	3.6～7.5MHz
	SW_3	7.5～15MHz
	SW_4	15～30MHz
中間周波数	FM	10.7MHz
	AM (MW & SW)	455kHz
受信感度	FM	1μV/S/N30dB
	MW	12μV/m/50mW
	SW_1	1.2μV50mW
	SW_2	1μV/50mW
	SW_3	1.2μV/50mW
	SW_4	1.4μV/50mW
実用最大出力	2.6W (EIAJ)	
消費電力	7W (交流の場合)	
スピーカ	12cm PMダイナミック(インピーダンス8Ω)	
端子	イヤホン端子	8Ω
	MPX OUT 端子	5kΩ
	STEREO IN 端子	40kΩ
	REC OUT 端子	6kΩ
	外部アンテナ端子(FM)	75Ω
	外部電源端子	AC 100V
	NSBクリスタ端子	
電源	ナショナルハイトップSUM-2-D, 6個, 9V 又はAC 100V(90－110V) 50－60Hz	
形状	302(幅)×211(高さ)×99(奥行)mm	
重量	3.3kg (電池共)	
付属品	イヤホン(XEH1A1), ベルト(RQC9006Z) ACコード(RJA37Z-F), 電池(SUM-2-D)	

※本機の定格は性能向上, その他により変更することがあります。

標準価格　**42,000円**

技術サービス費 1000円		
	ラジオ本体	41,520円
	イヤホン	120円
	電池	360円

キャビカラー　ブラック

■ブロックダイヤグラム

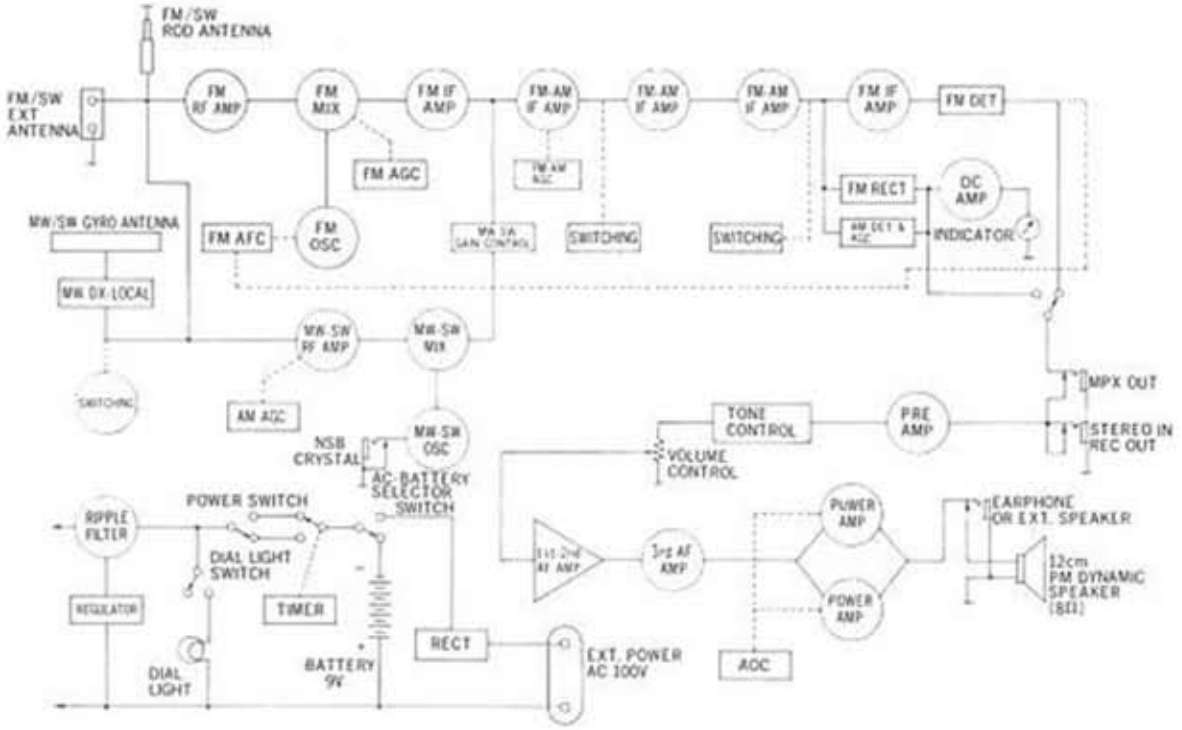

修理時の安全性確保は、必ず実施して下さい。