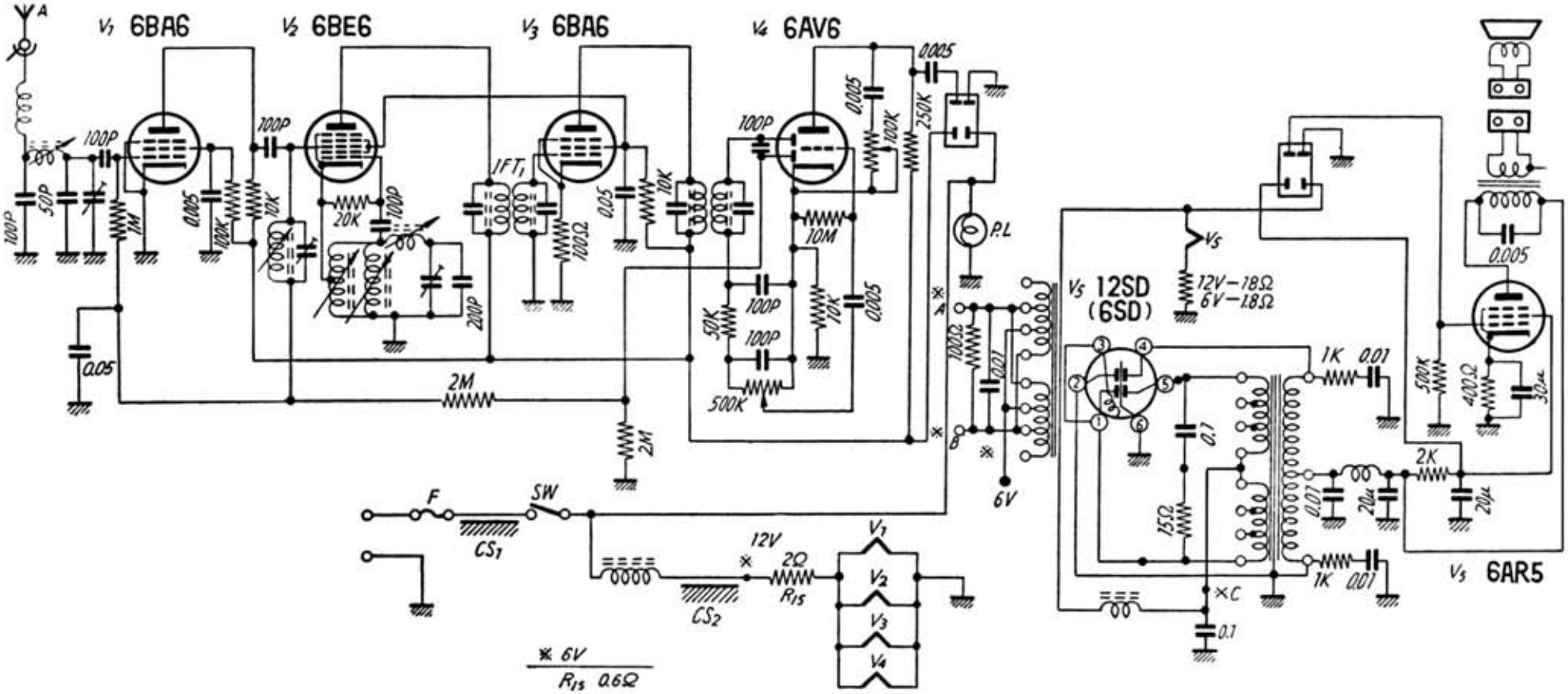松下電器のオートラジオ A-551 型