AM－FMハイファイラジオAF－600

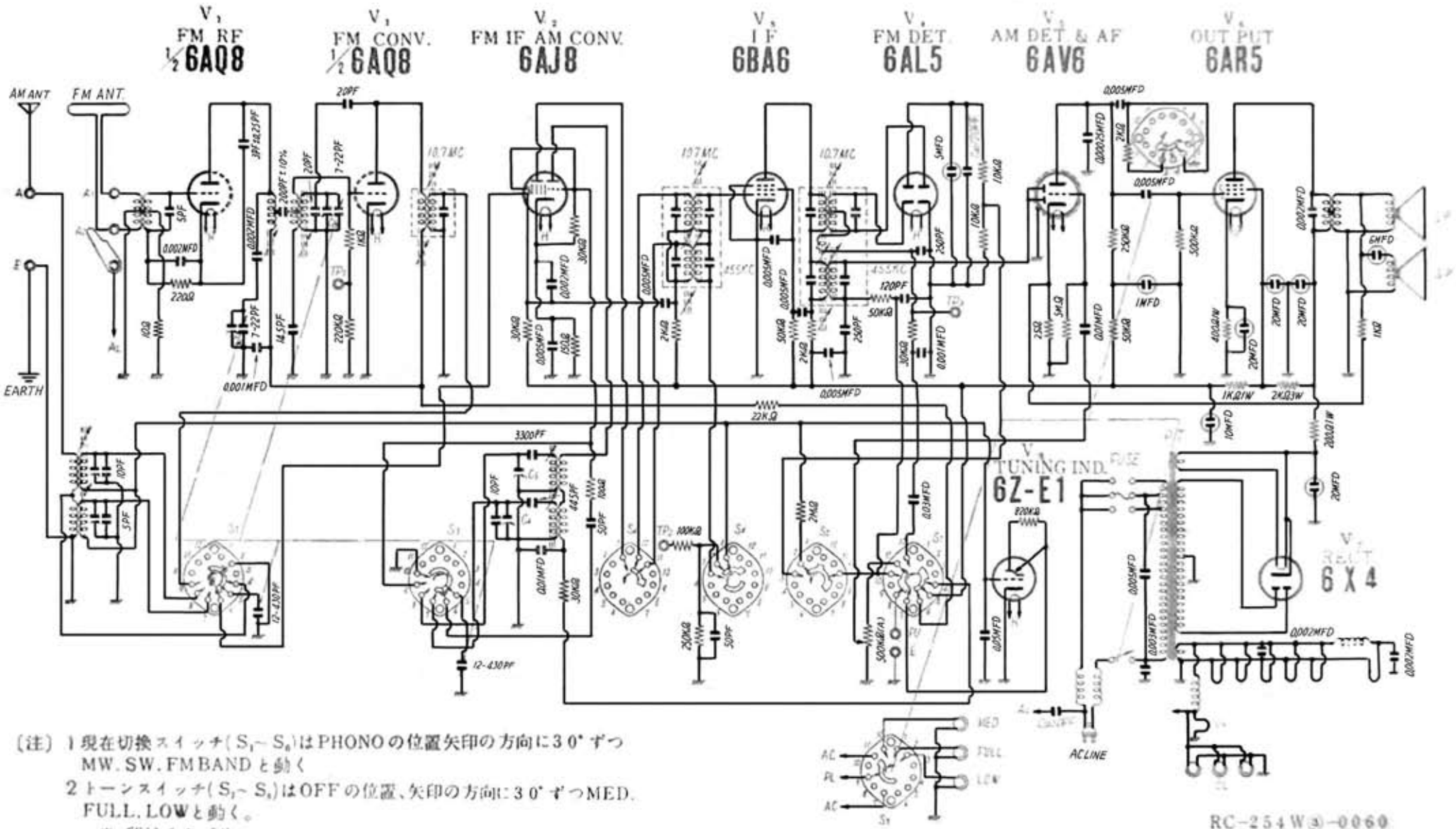

〔注〕1 現在切換スイッチ（S_1～S_6）はPHONOの位置矢印の方向に30°ずつ MW. SW. FM BAND と動く

2 トーンスイッチ（S_7～S_8）はOFFの位置、矢印の方向に30°ずつMED. FULL. LOWと動く。

※ 印はチタバリ

△ 〃 ソリッド抵抗

○ 〃 スチコン

RC-254W③-0060
IBM 9901-6000

Edit by JA3GZP