遠距離型ＡＭ－ＦＭハイファイラジオＡＦ－６４０

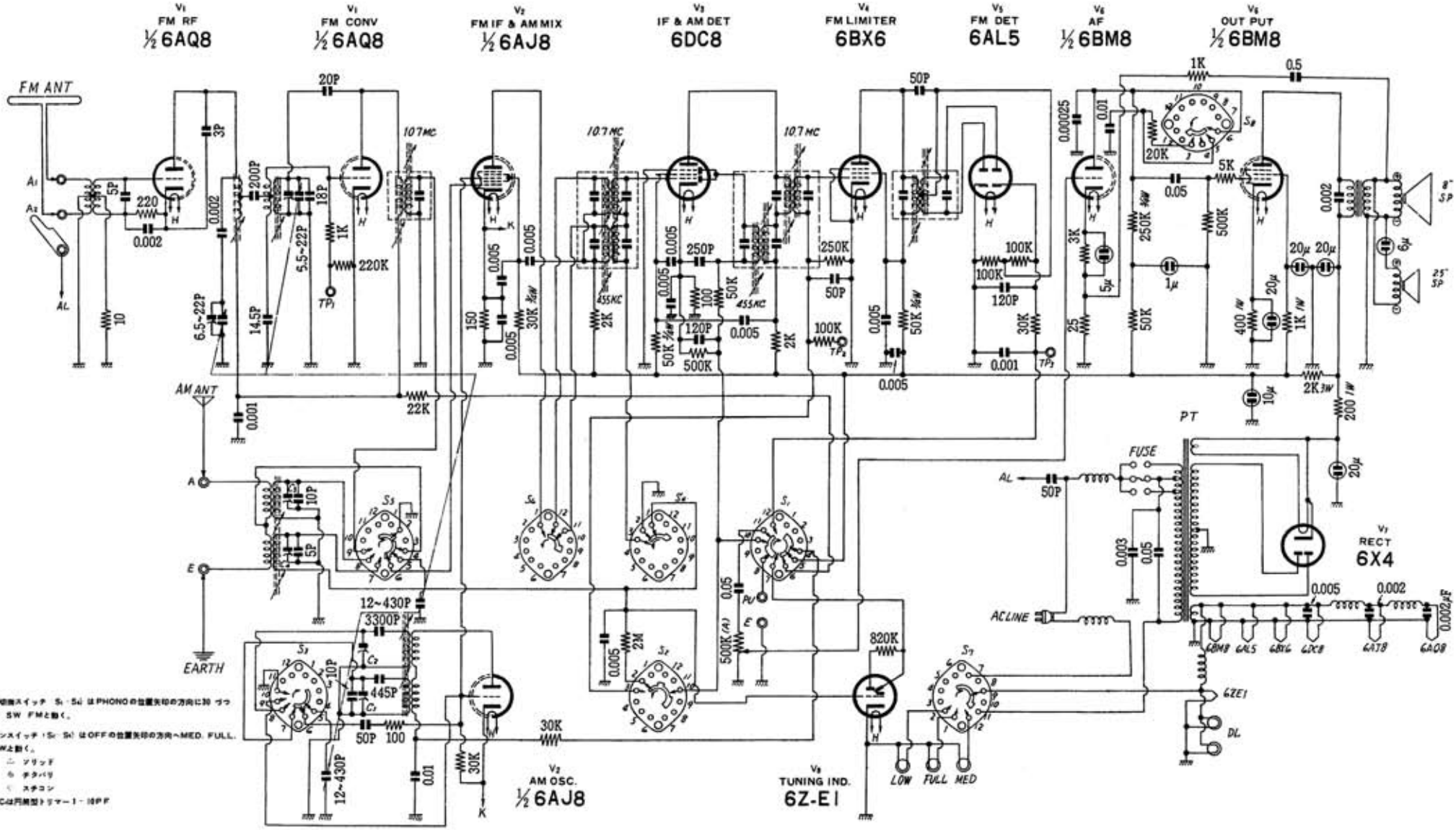

「ナショナルタイムス」昭和３３年（1958）７月号

Edit by JA3GZP