2バンド4スピードステレオラジオグラフ　AG－827

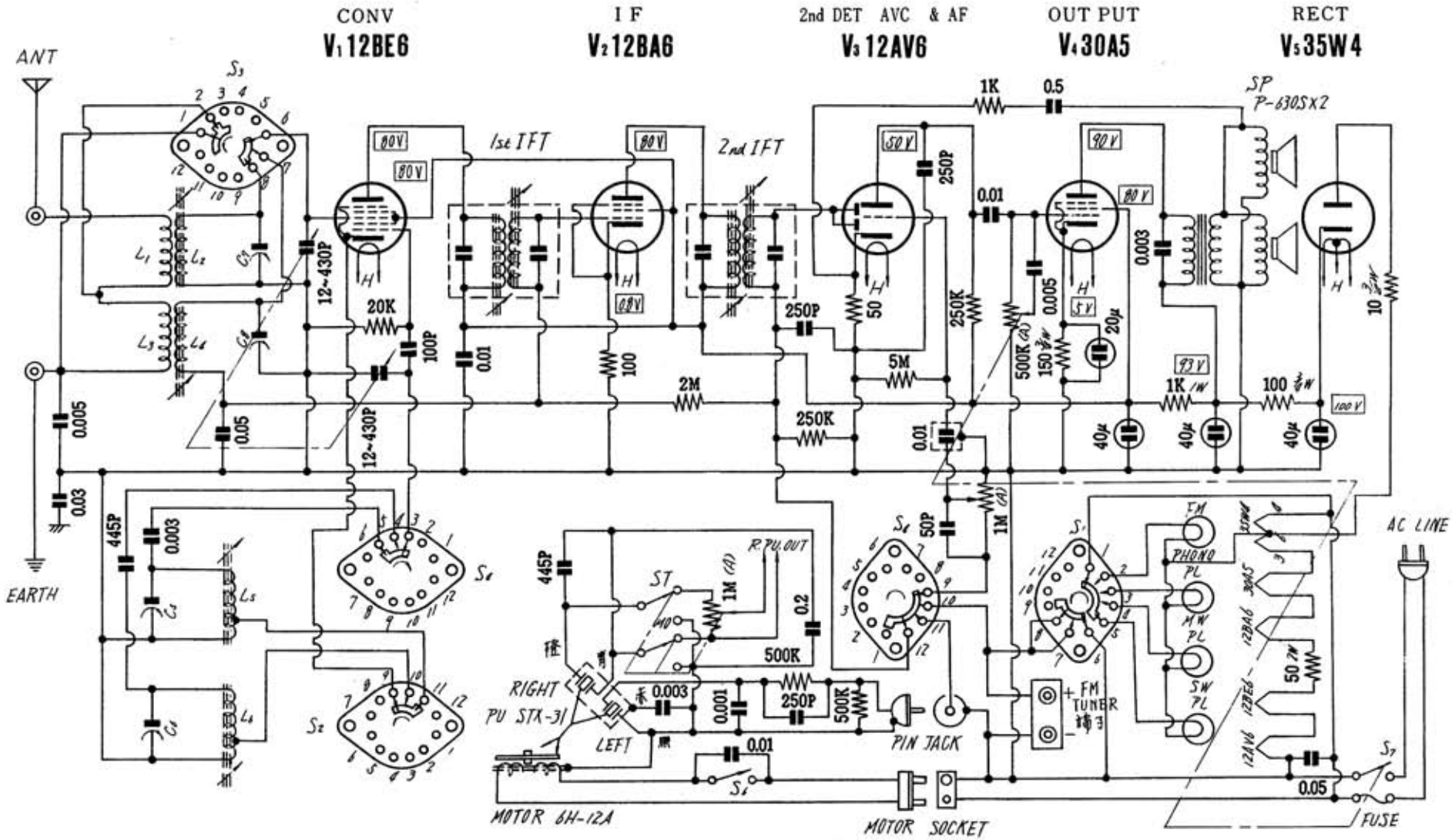

1．S_1～S_4は連動で現在ＳＷの位置、矢印の方向へＭＷ．ＰＨＯＮＯ．ＦＭと動く。

2．S_6は自動スイッチ。

TRG-133 (a)

「ナショナルタイムス」昭和３４年（1959）６月号

Edit by JA3GZP