マジックアイ付２バンドオールウェーブ　ＡＭ－５４０

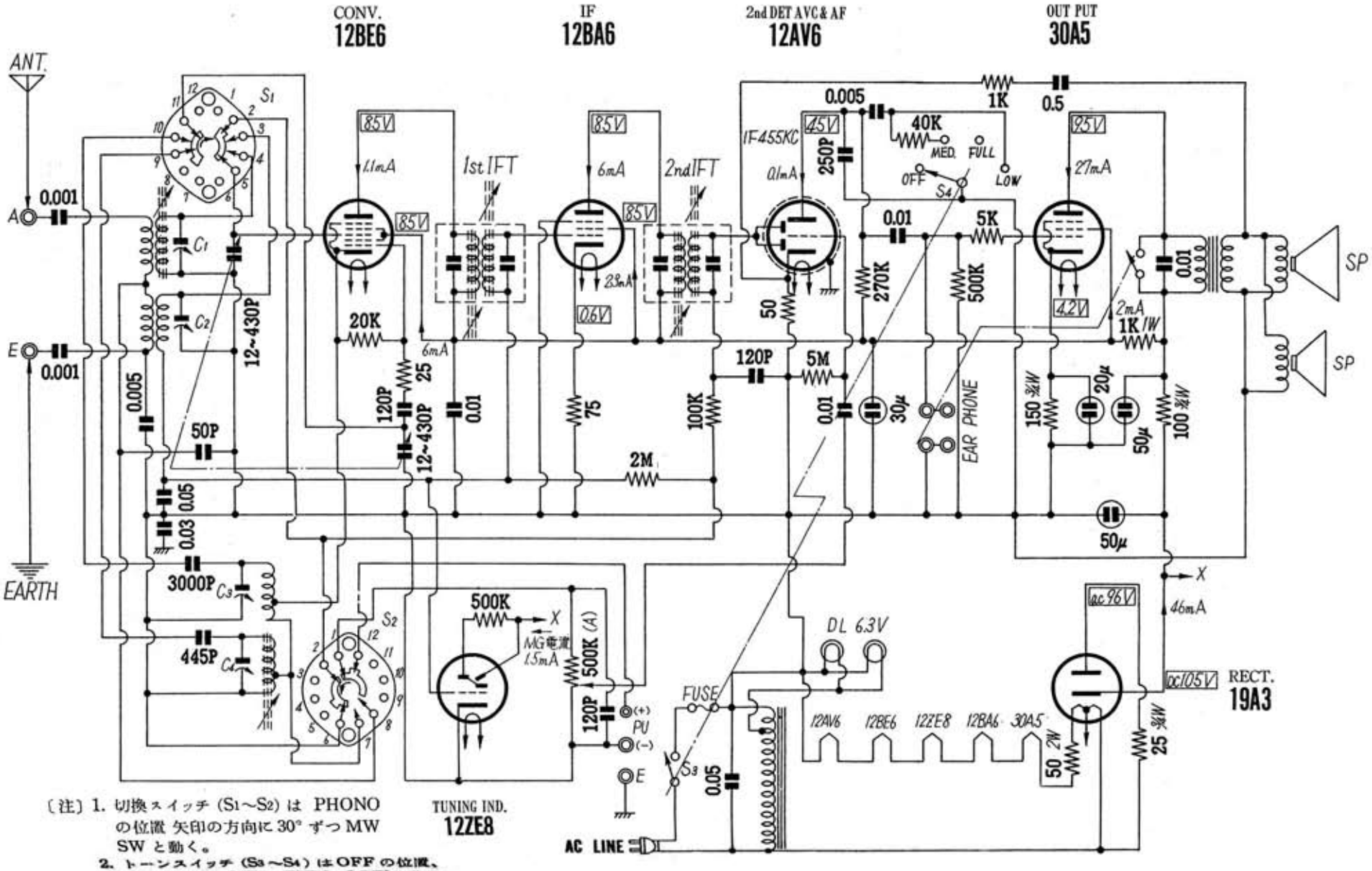

〔注〕1. 切換スイッチ（S1～S2）は PHONO の位置 矢印の方向に 30° ずつ MW SW と動く。
2. トーンスイッチ（S3～S4）は OFF の位置、右へ 60° ずつ MED. FULL. LOW と動く。

「ナショナルタイムス」昭和３３年（1958）１２月号

Edit by JA3GZP