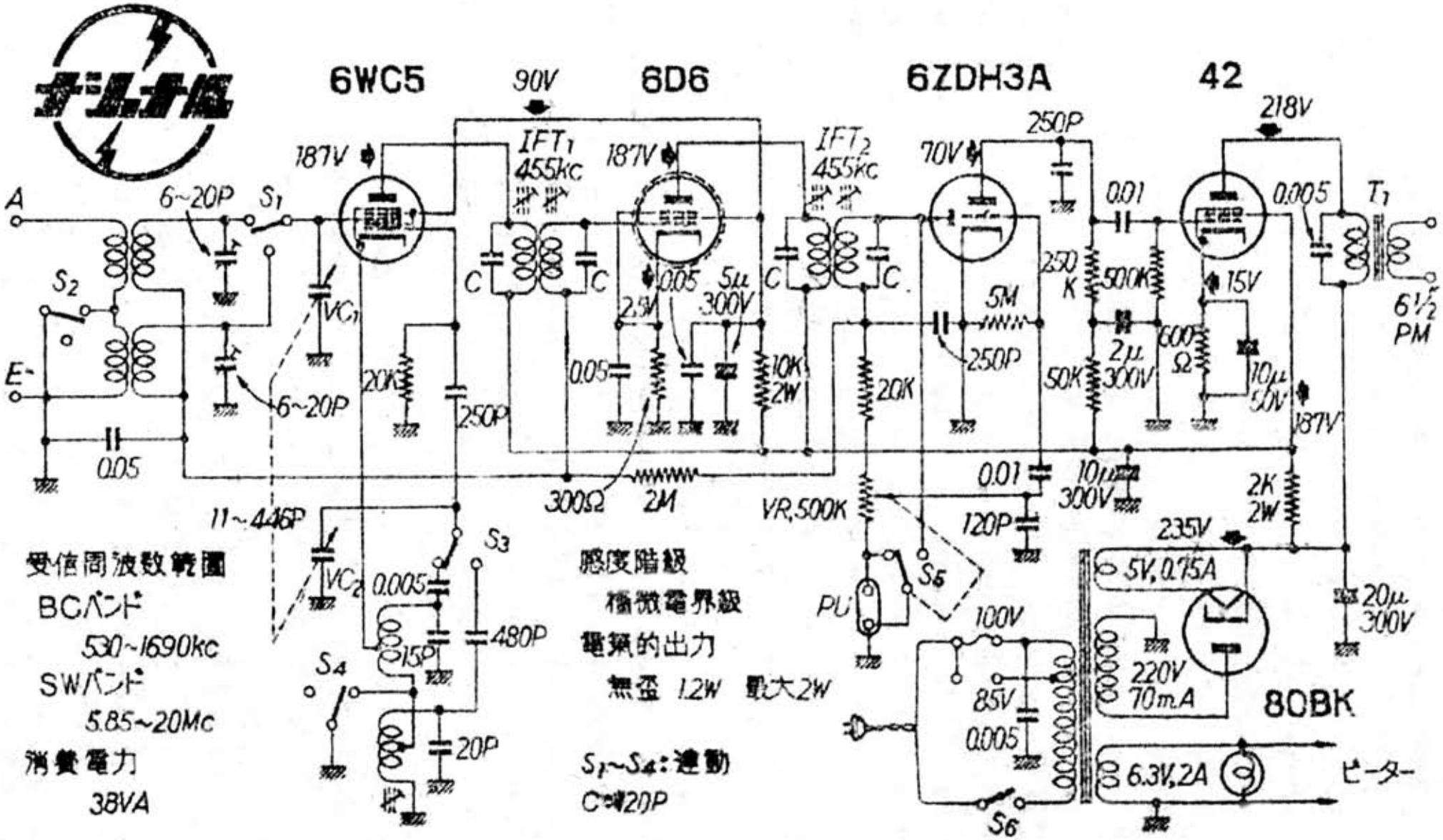松下電器産業　ナショナルＡＳ－300