ナショナル　AS-400

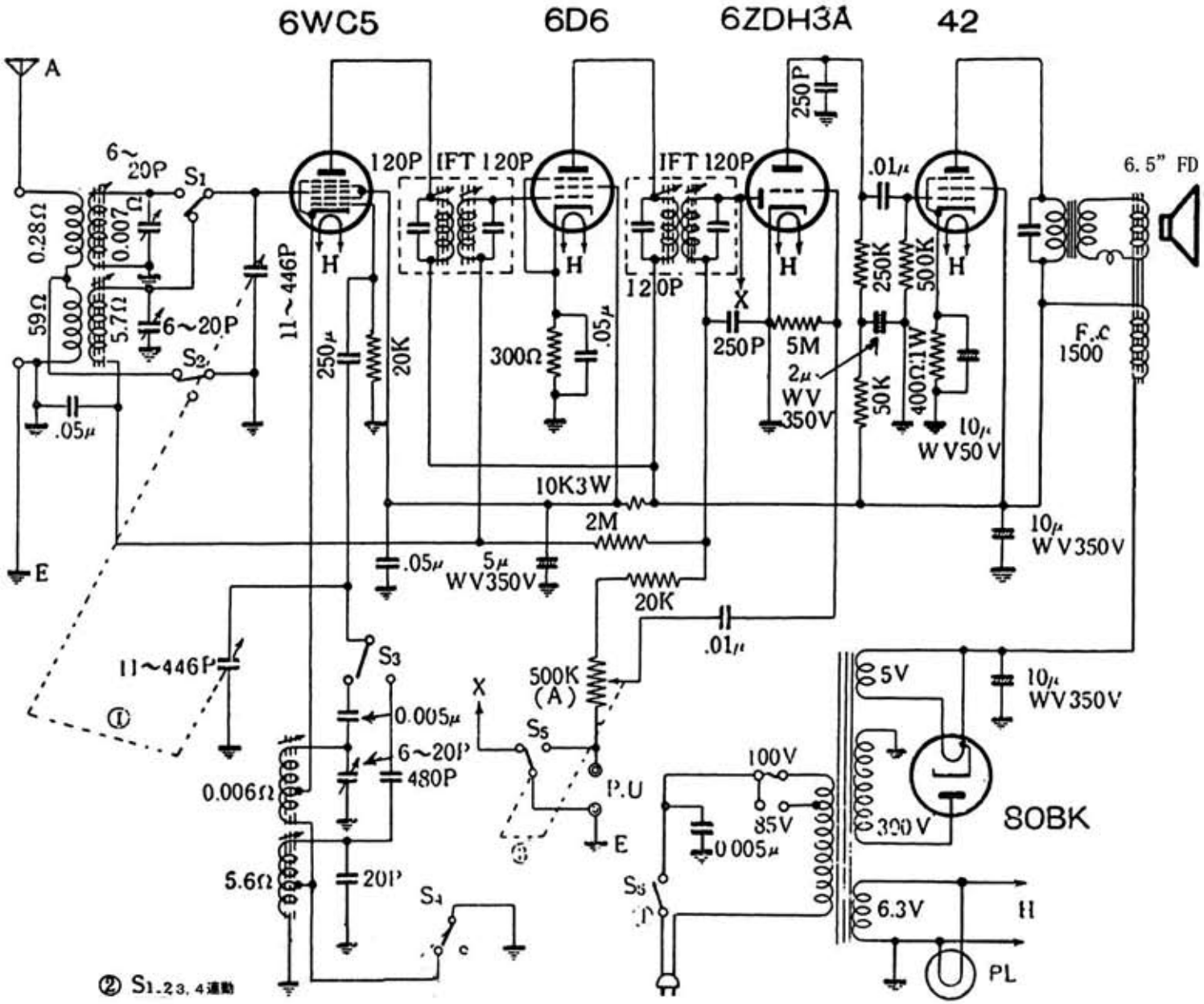

図解ラジオ文庫「４・５球スーパーの組立と調整」昭和２８年（1953）
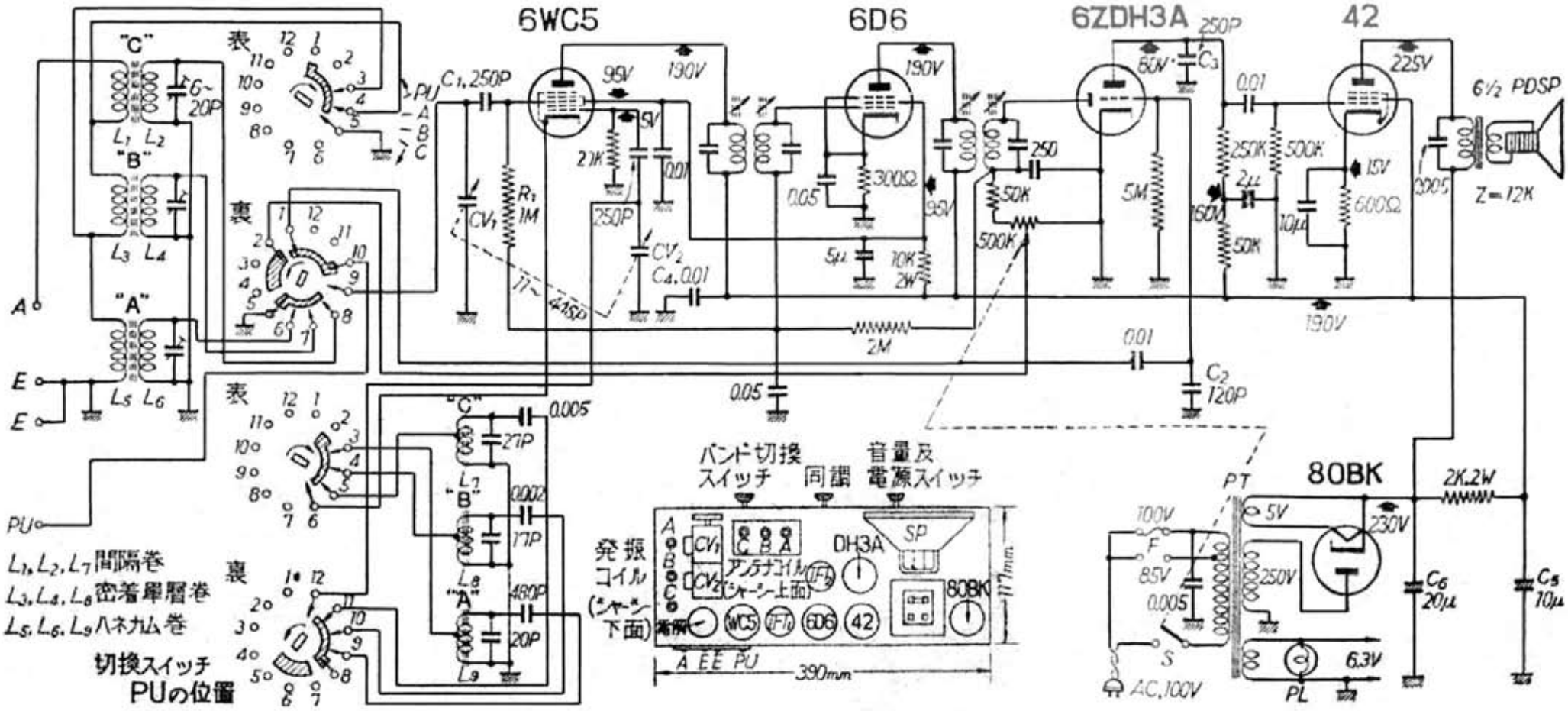
ナショナル AS-400 型受信機の回路図と配置図