「ナショナル」AS-907

高性能 FM チューナ
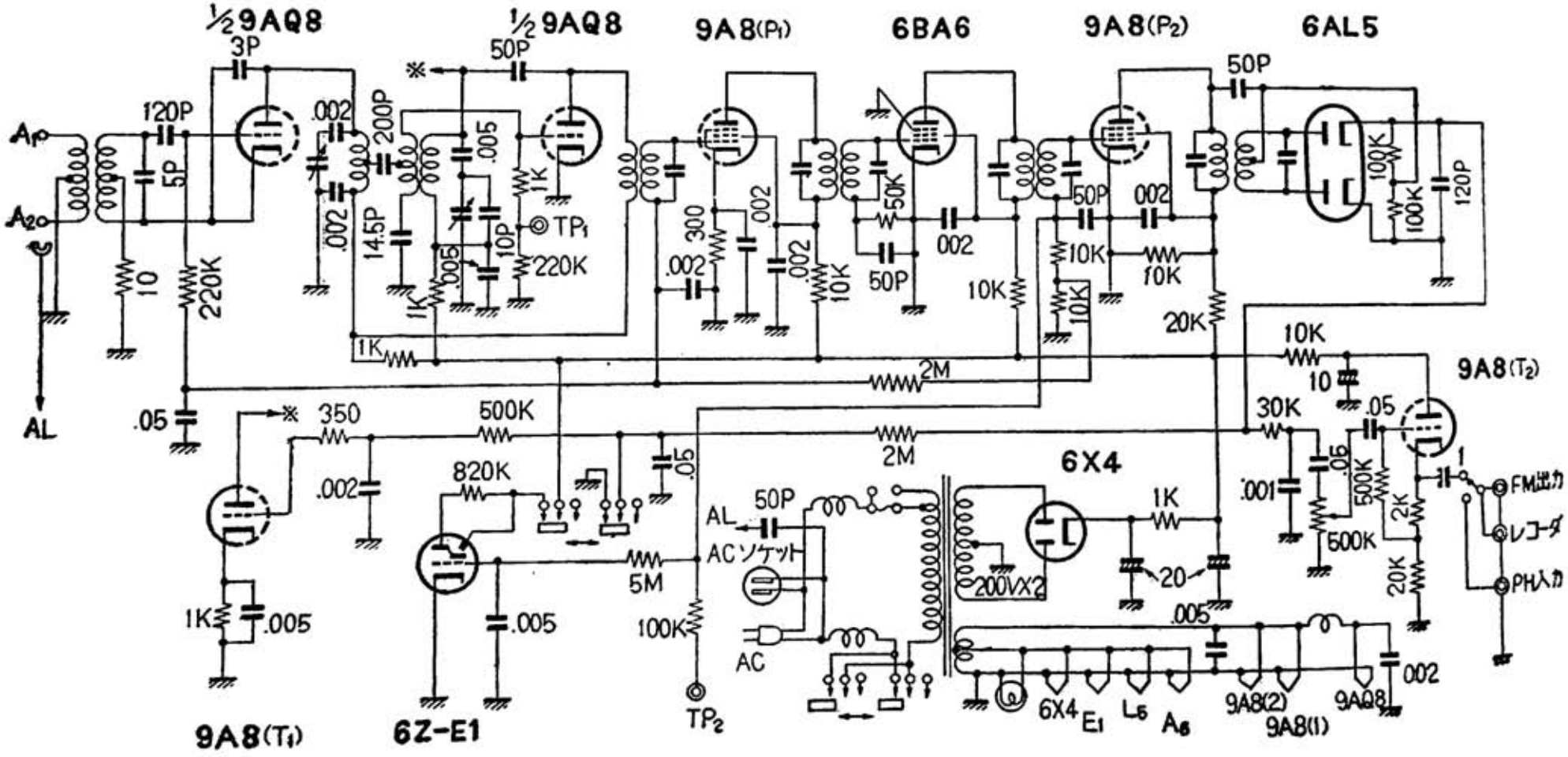
AFC，リミッタ，フォスター・シーレ検波の採用で，ノイズや歪のない高安定度の受信ができる高級型。巾 326 ×高 146 ×奥 168 mm