ＦＭ付オールバンド１０Ｗ型Ｈｉ－Ｆｉアンプ　ＡＳ－９１８

FM RF AMP V_1½ 6AQ8 | AFC V_3½ 6AQ8 | FMCONV V_1½ 6AQ8 | 1st FM AM IF AMP V_4 6BA6 | 2nd FM IF AMP V_5 6BA6 | FM DET V_6 6AL5 | AF V_3½ 6AQ8 | AF V_8½ 6BM8 | PHASE INV V_9½ 6BM8 (T) | OUT PUT V_8½ 6BM8 (P)

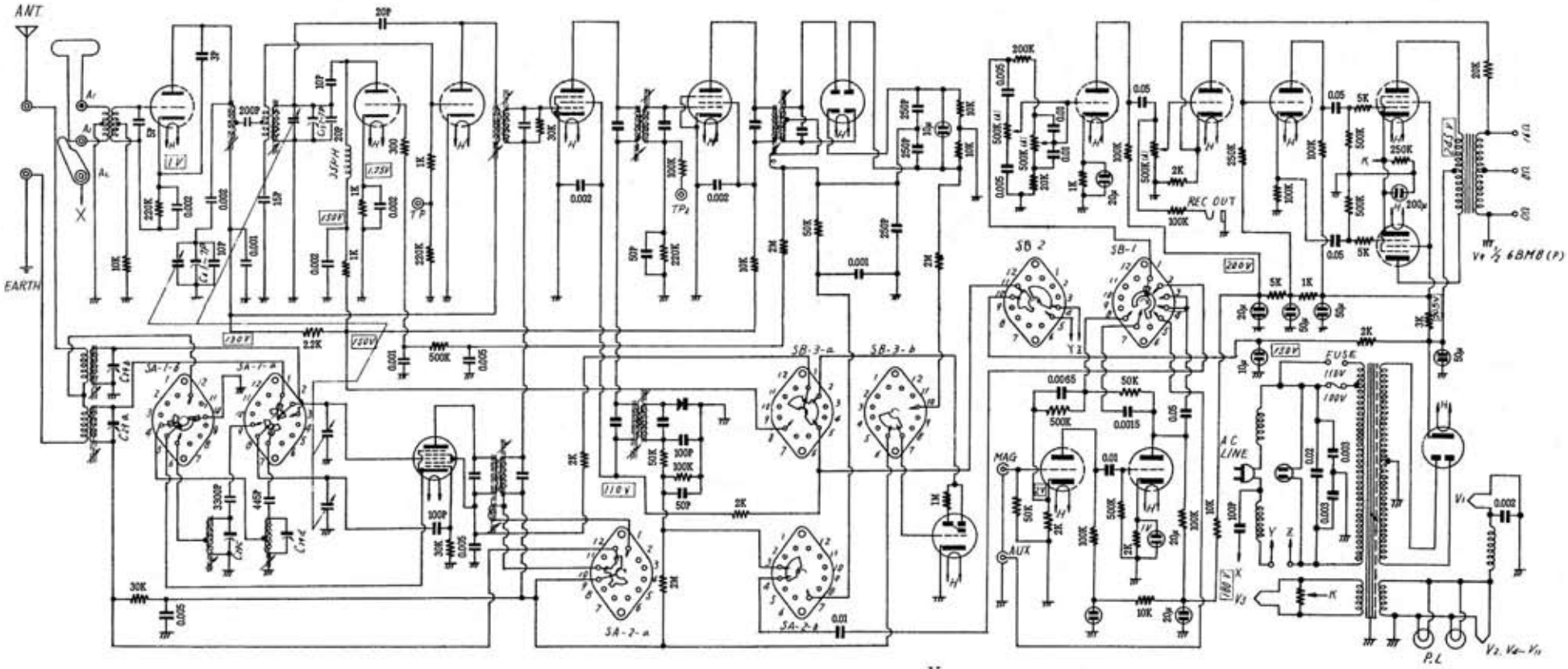

AM DET & AVC 0A 79 | AM CONV V_2 6BE6 | V_{11} TUNING IND V_{11} 6ZE1 | PRE AMP V_7 12AX7

備　考

1. 部品付号
   - ※……チタバリ
   - M……マイカコンデ
   - △……ソリッド抵抗
2. ＣＣ　はシリンダー型チタンコンデンサ
3. 指定なきＣの中　ＭＦＤ表示のものはペーパーコンデンサ
   - ＰＦ　〃　〃チタンコンデンサ

「ナショナルタイムス」昭和３３年（1958）１２月号

Edit by JA3GZP