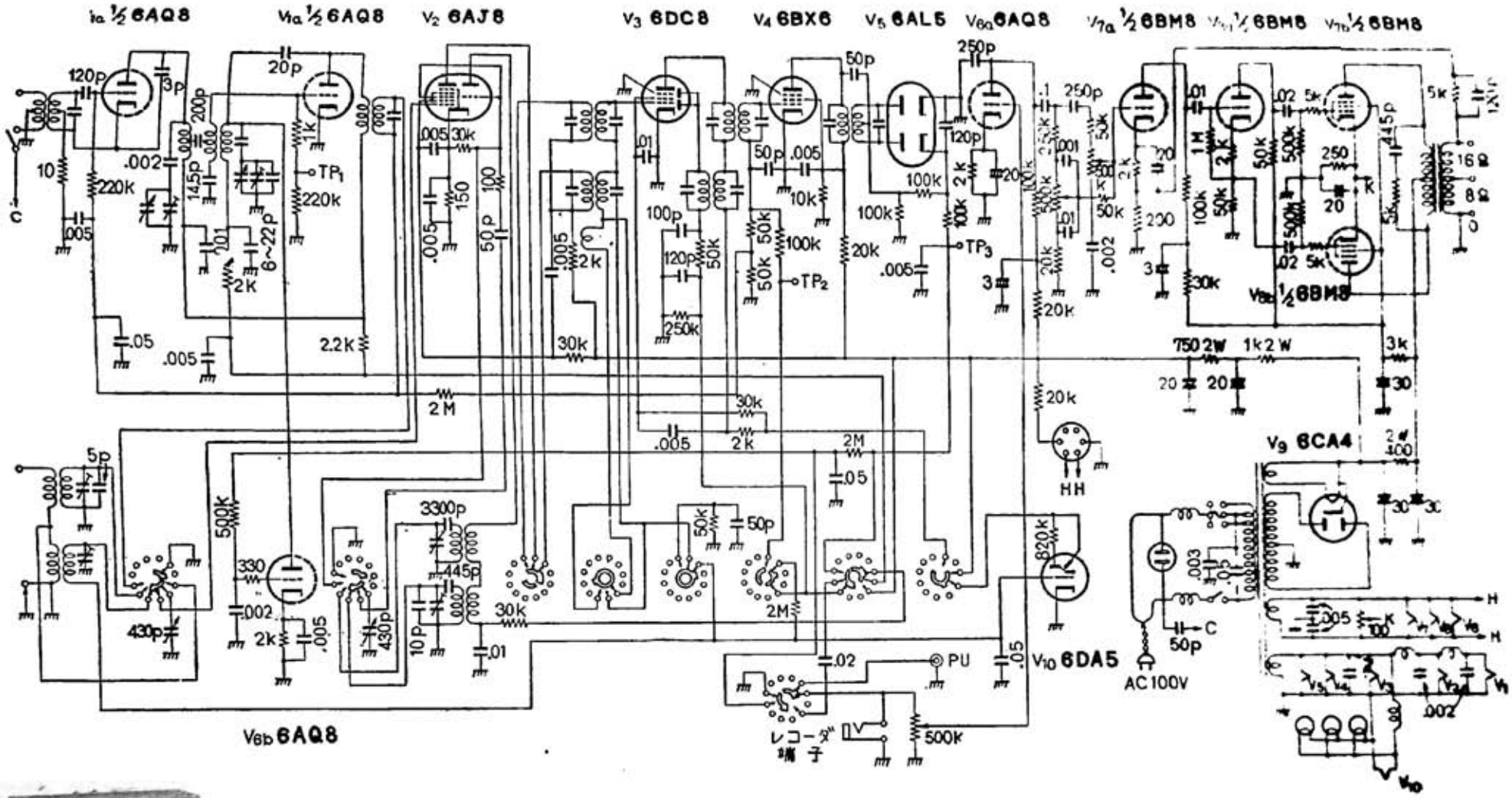

ナショナルの新製品コンビネーションでこのAS-919 3バンドチューナ・アンプと，キャビ・スピーカ・システム SPS-89 を組合わせてFM付3バンドコンソーラ "HC-50" としたものである。以下 AS-919 の主要規格を掲げる。

FM：80～90 Mc
BC：535～1605 kc
SW：3.9～12 Mc
FM：アンテナ入力インピーダンス 300Ω バランス
IF：FM 10.7 Mc, AM 455 kc

電気的出力　無歪 7 W 最大 10 W
電　源　90～110 V. 90 VA
感　度　3バンド共 50 μV/500 mW
寸　法　巾 520 × 高 165 × 奥 232 mm
6AQ8 (1　FM の RF 増幅，混変
6AQ8 (2　AFC，AF 増幅

「ナショナル」AS-919　3バンド　Hi-Fi アンプ